LEGO-робот 4x4 с 2-мя датчиками цвета и датчиком расстояния для шорт-трека

Пошаговая инструкция по сборке робота
(на базе конструктора Mindstorms Education EV3 #45544)

Автор материала: Громаков Д.Ю., учитель информатики МБОУ СОШ №45 г. Сургут

Возраст обучающихся: 4 - 8 классы, УМК любой
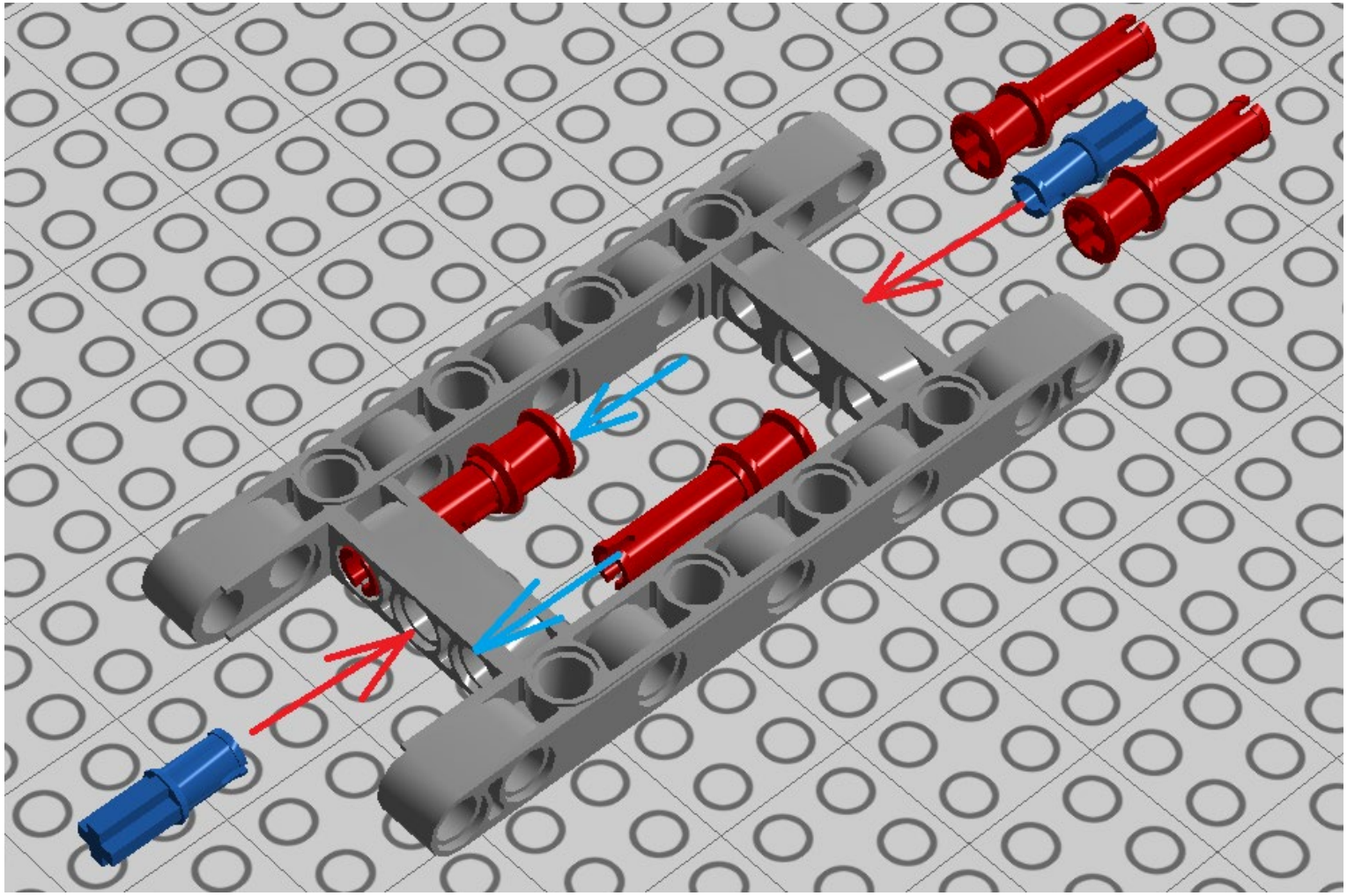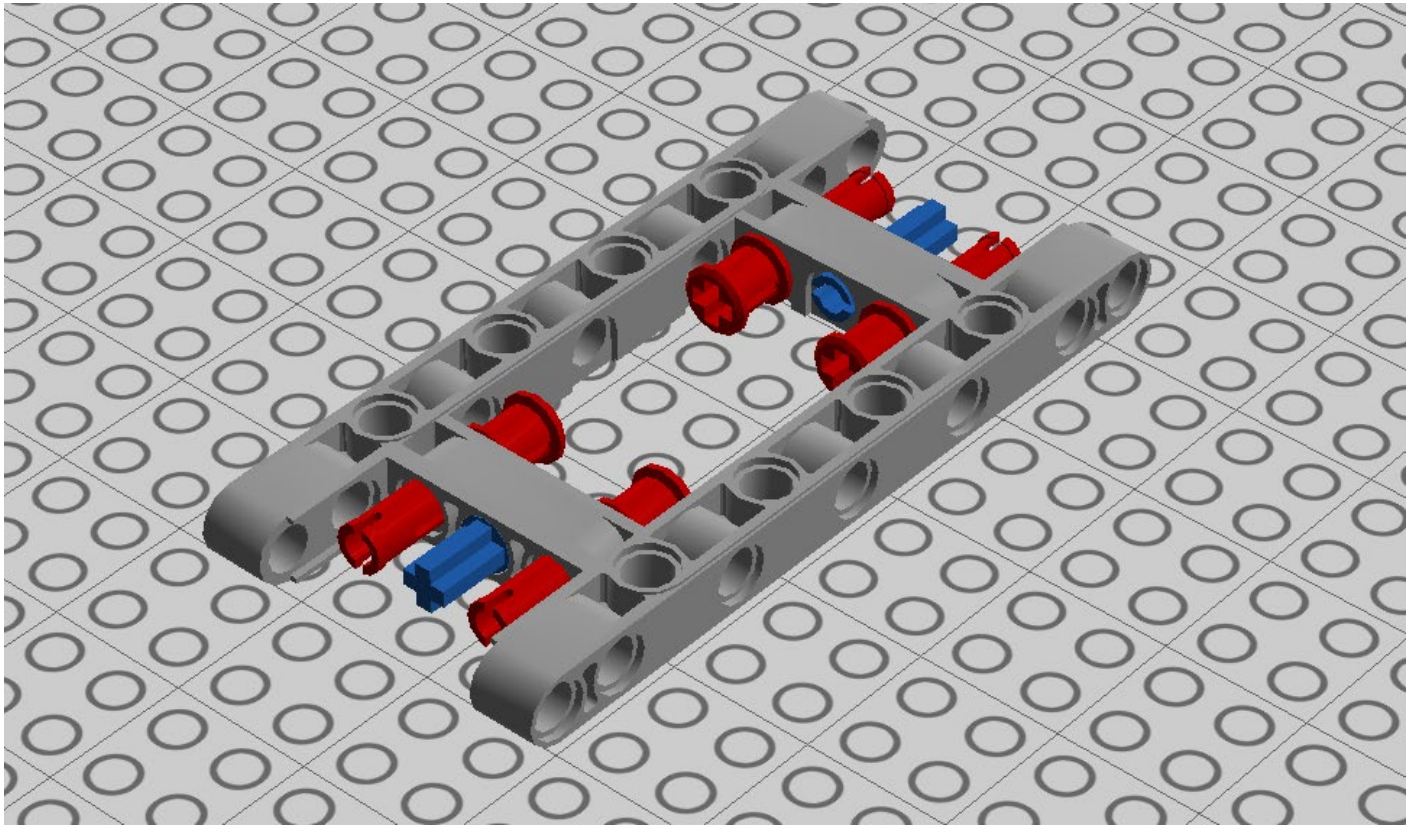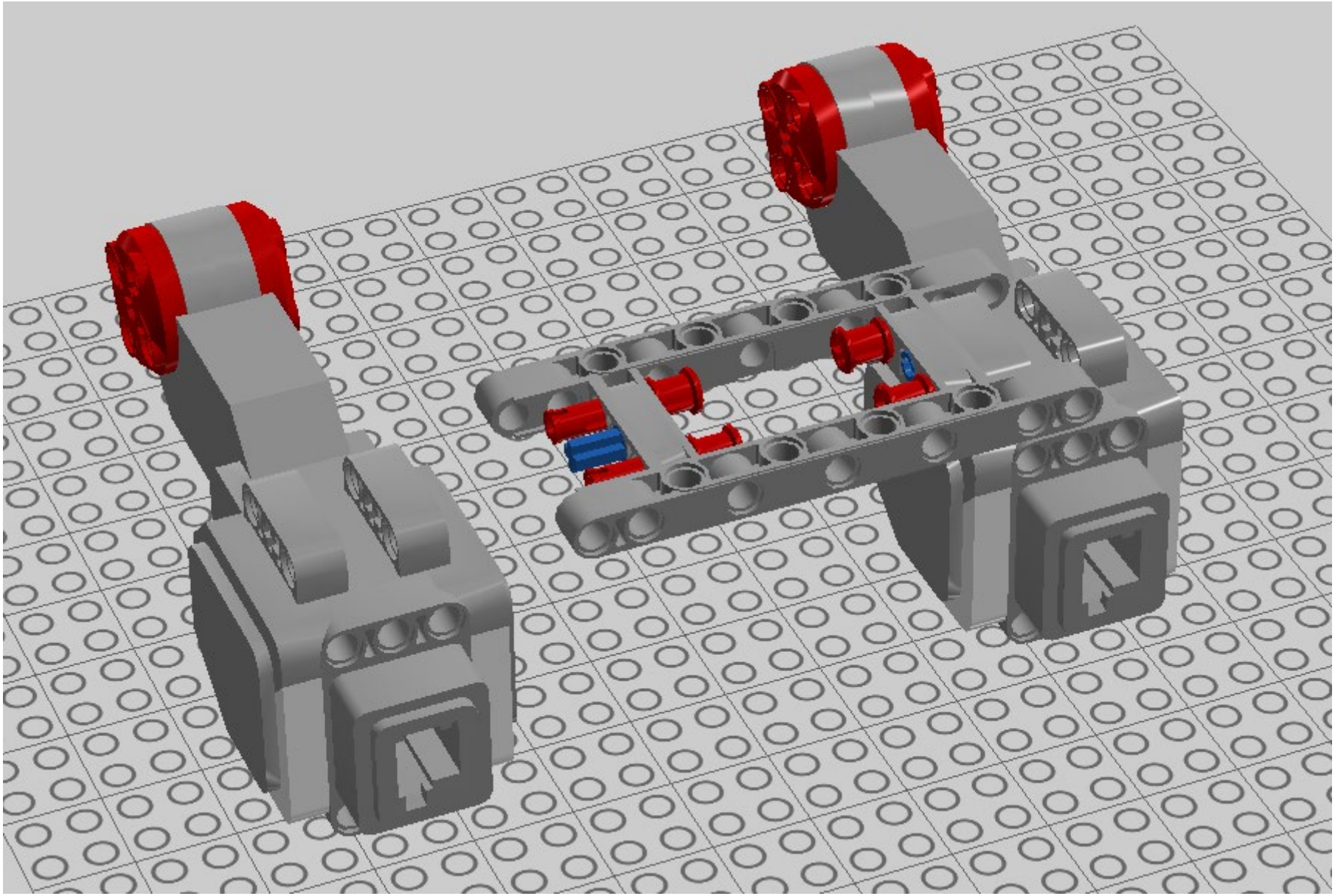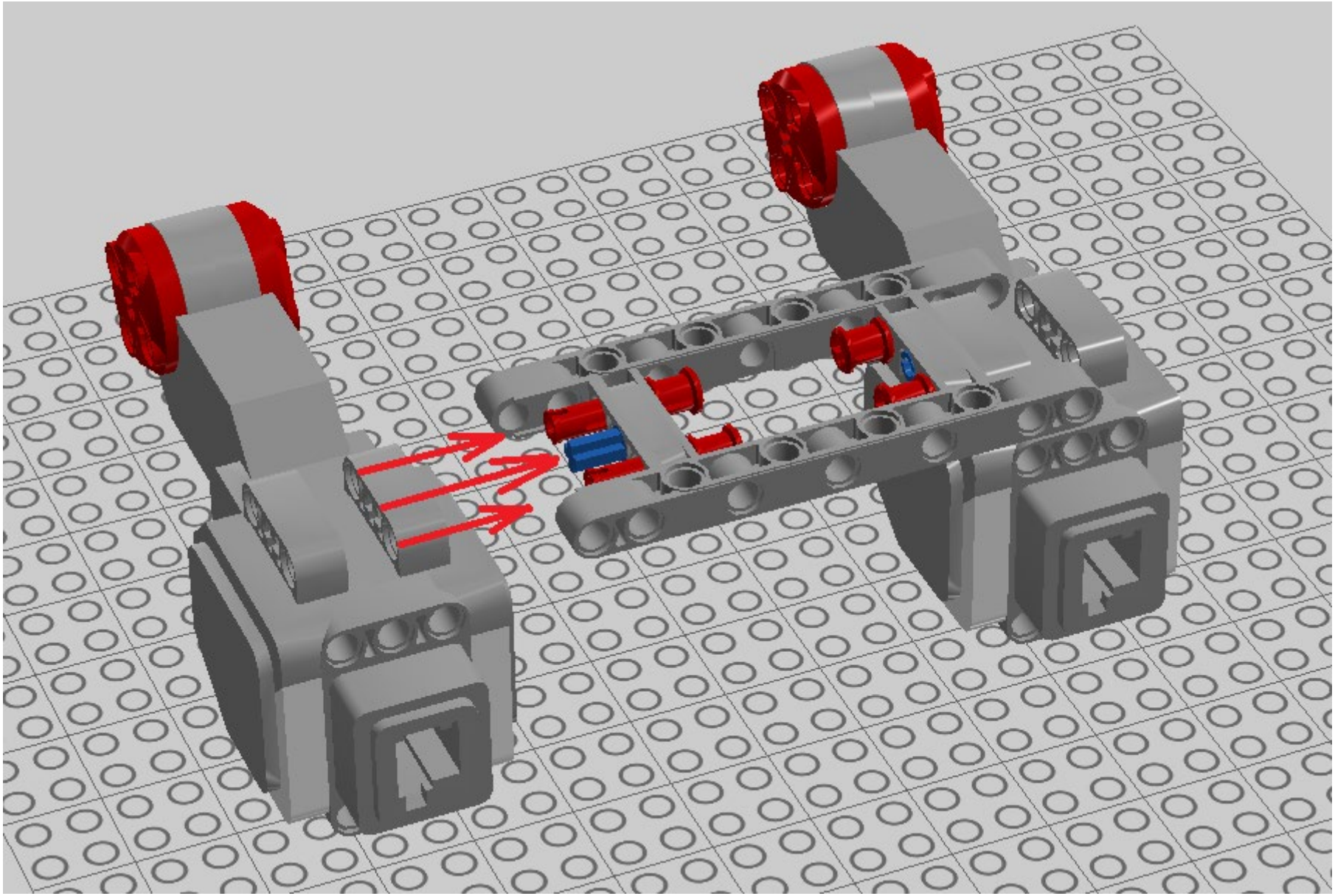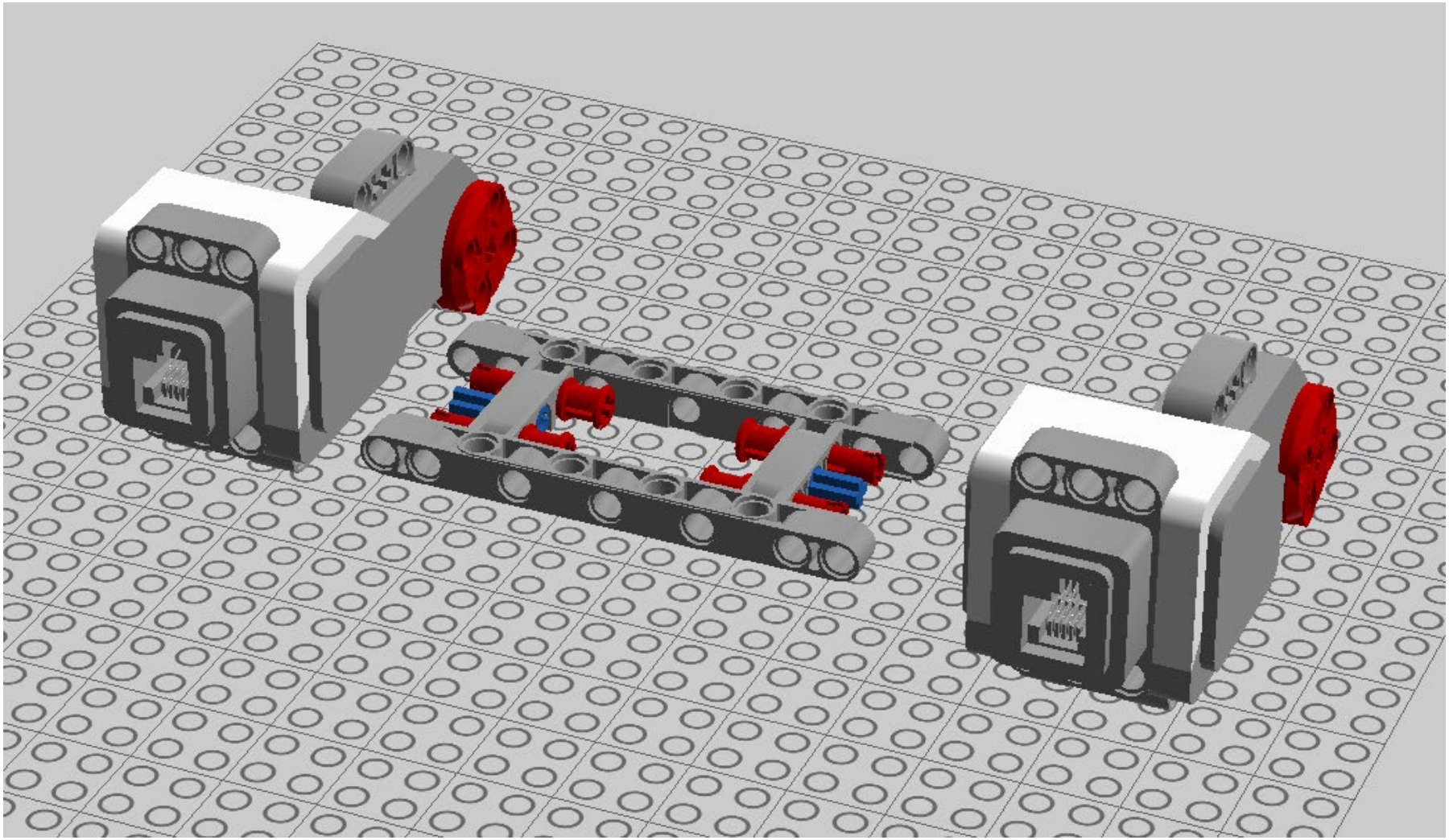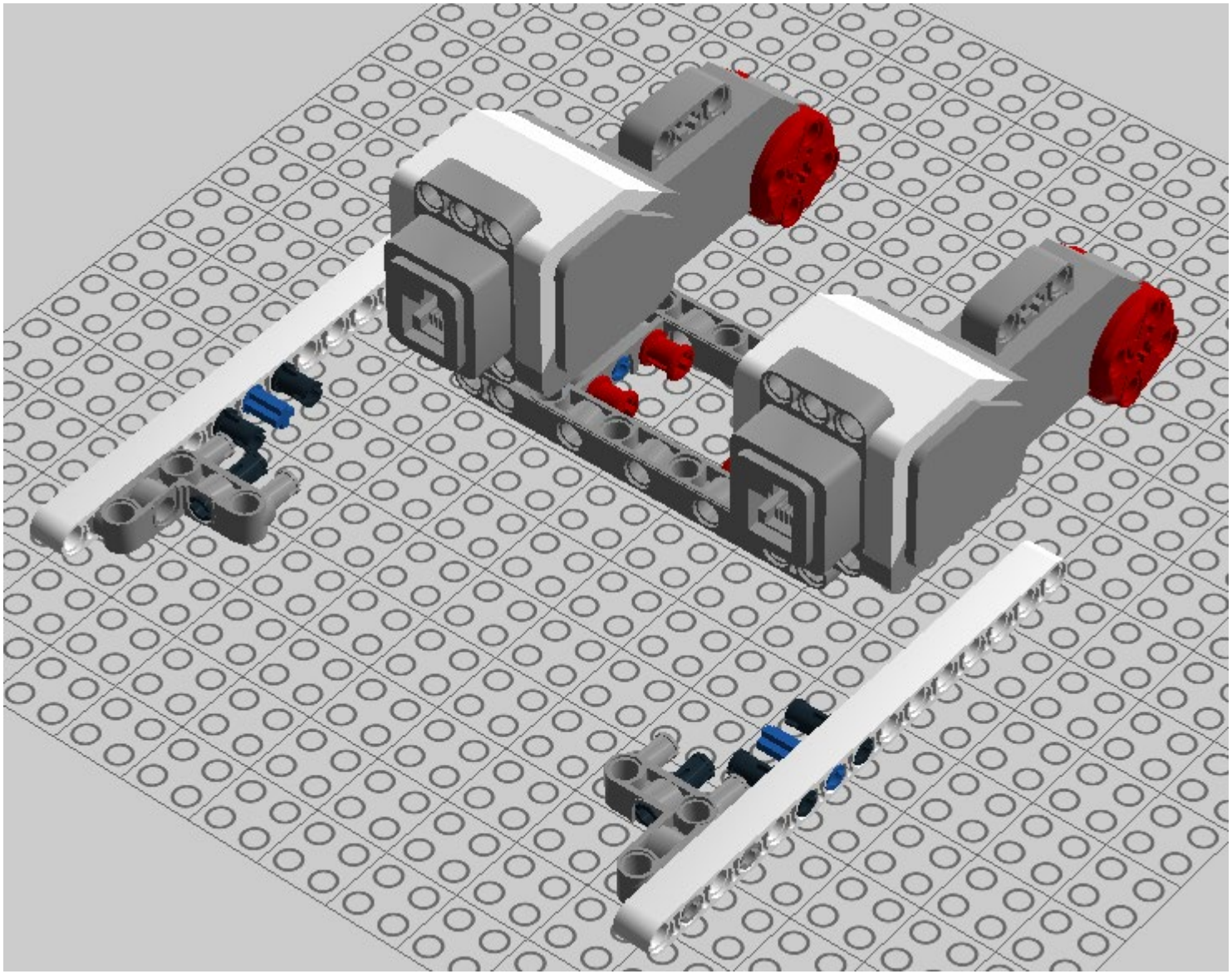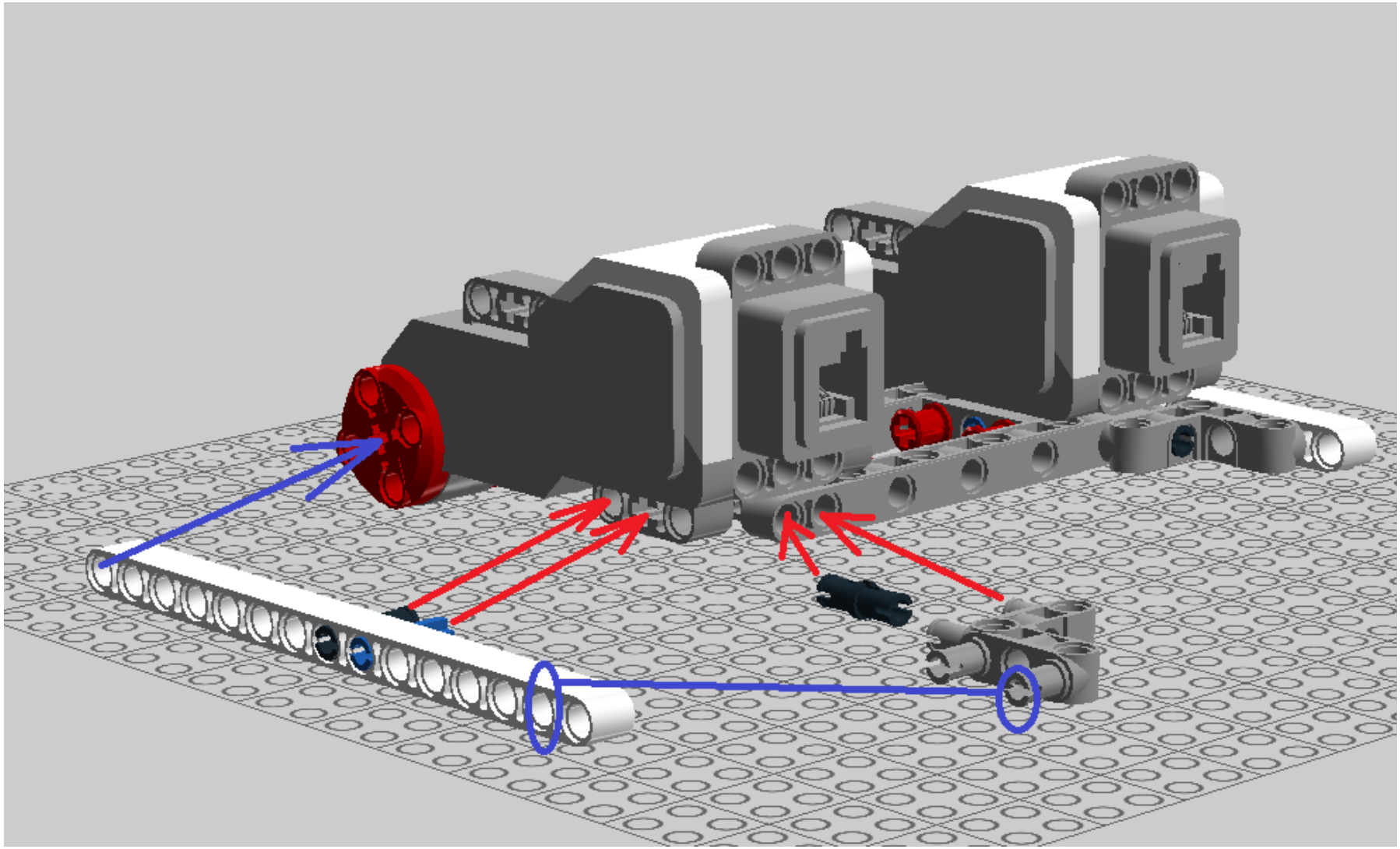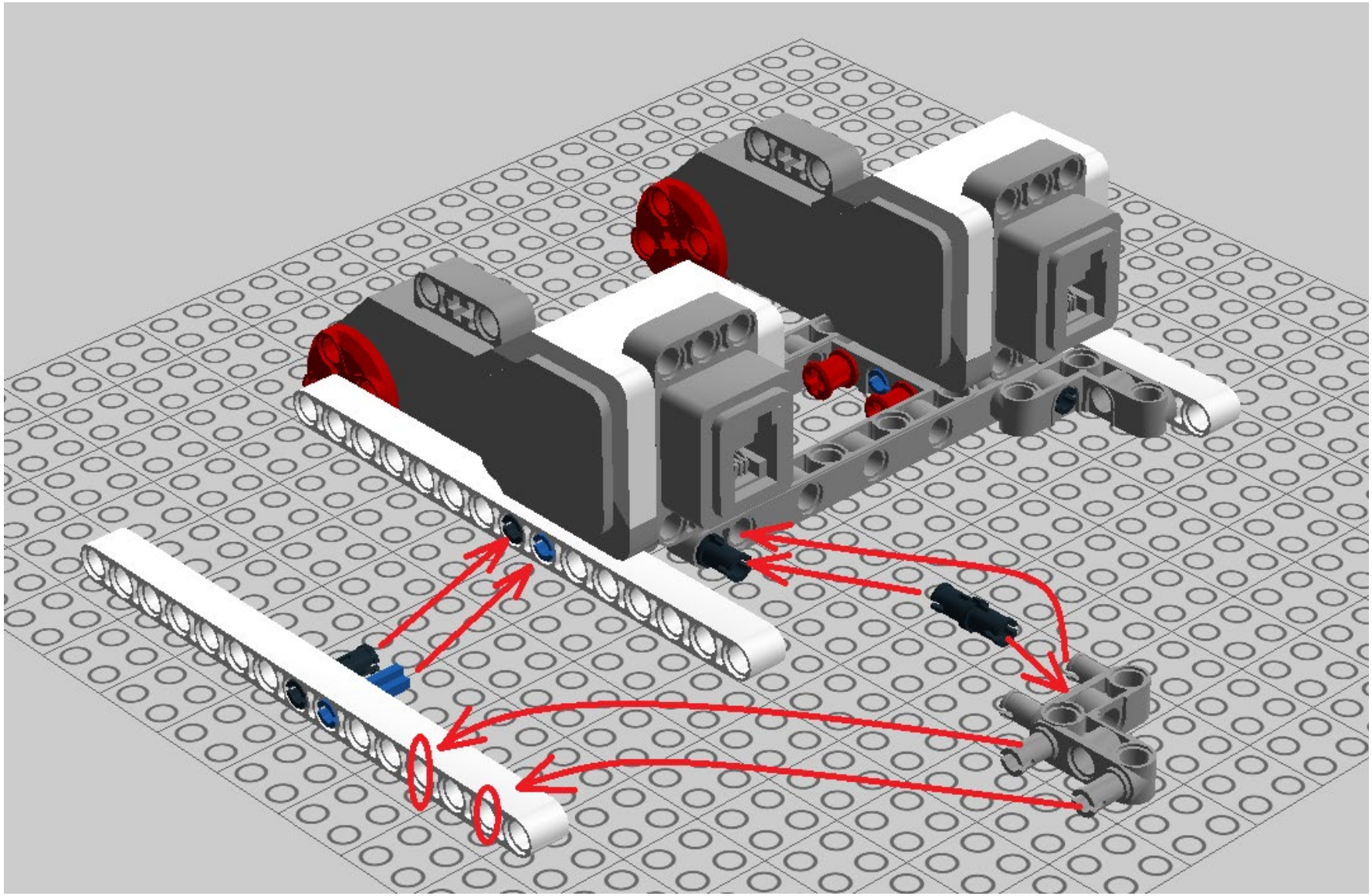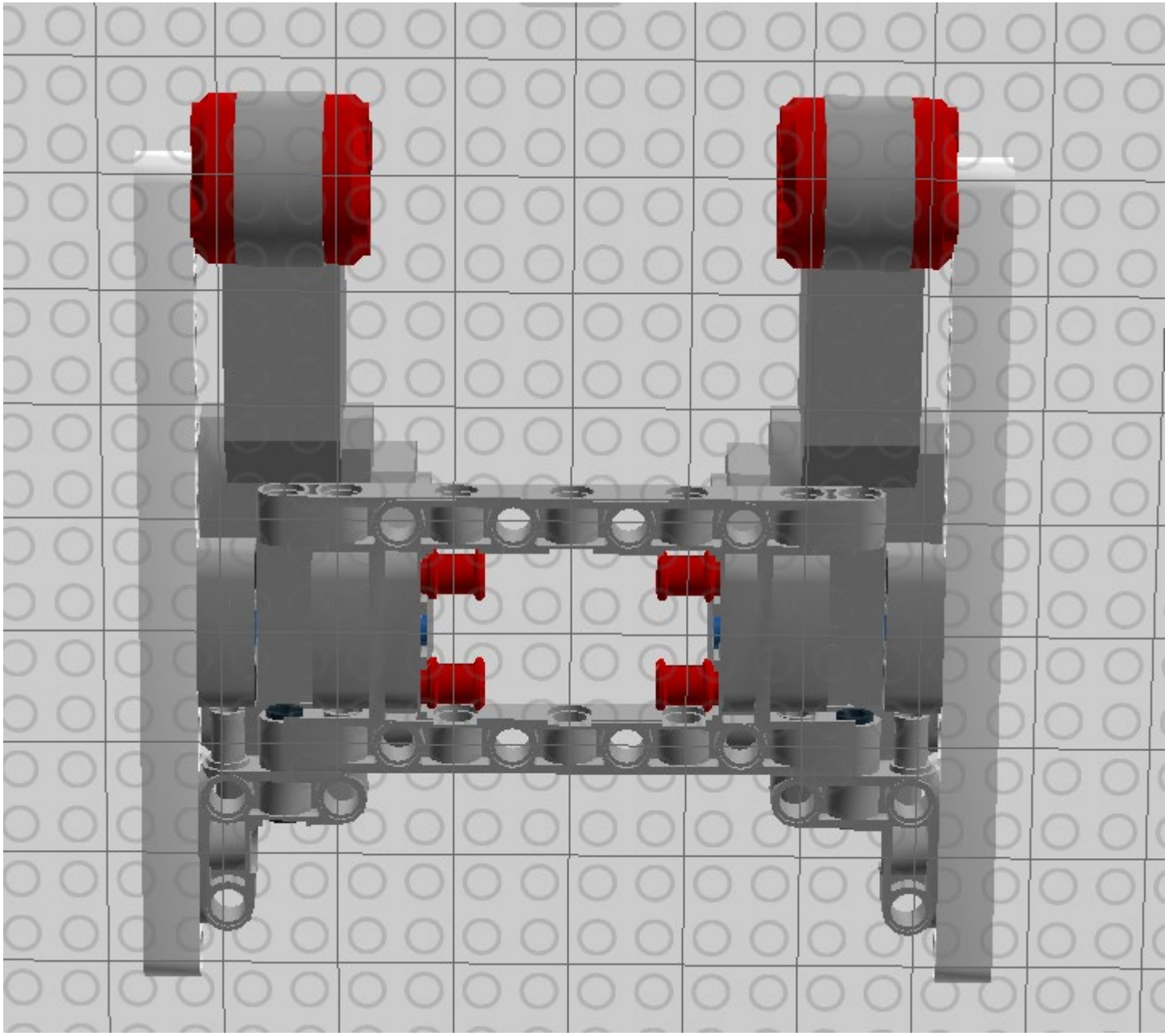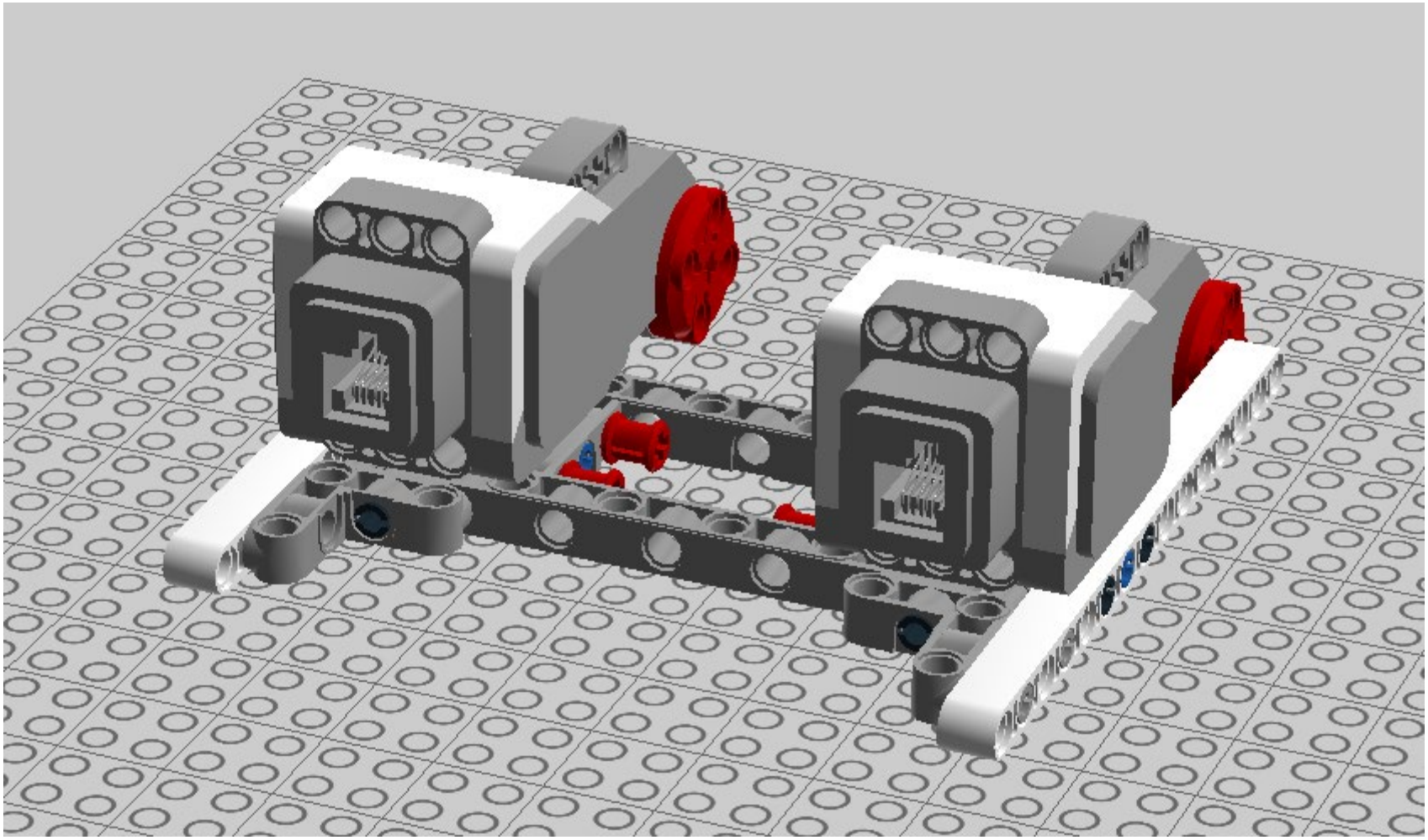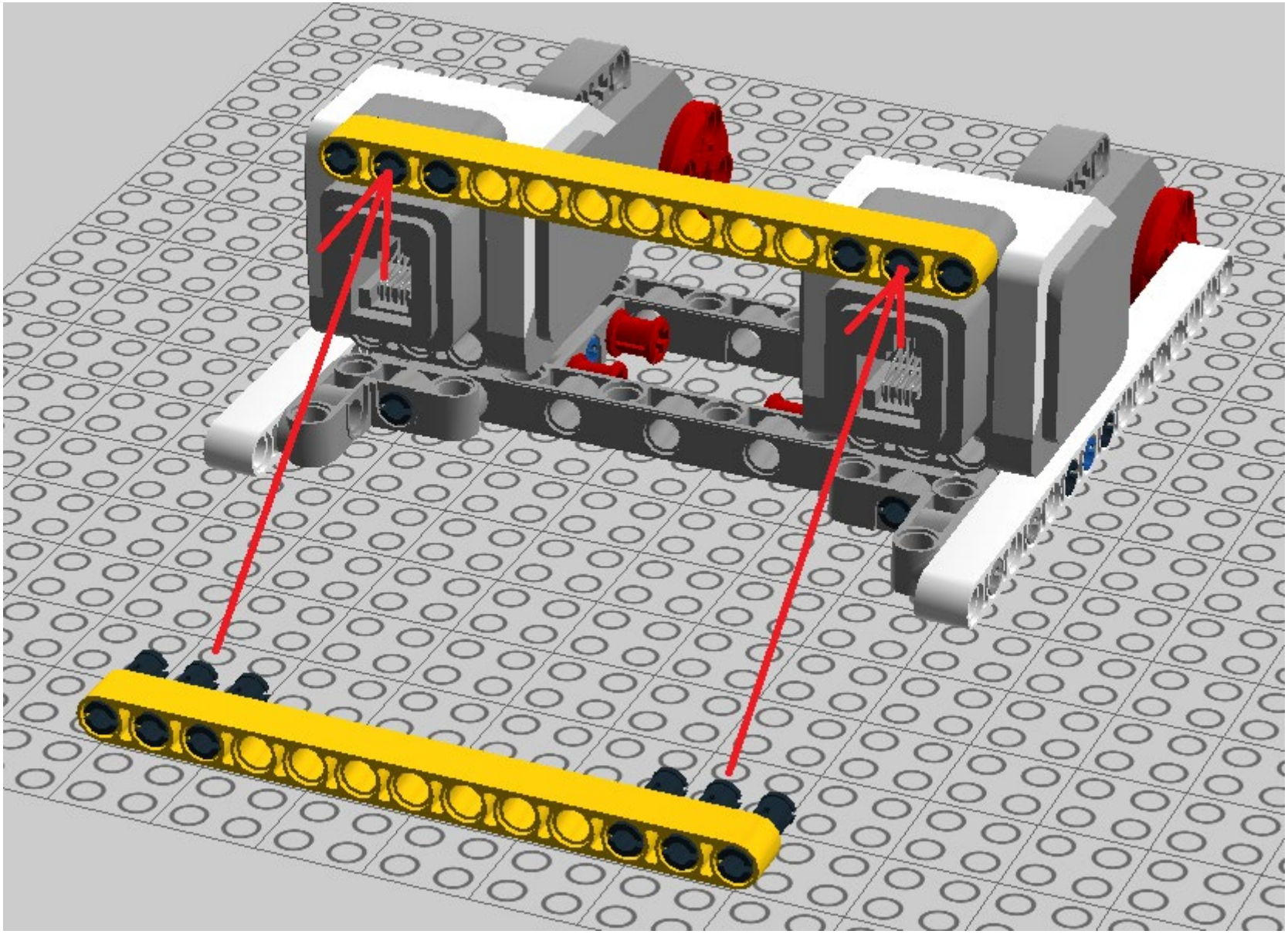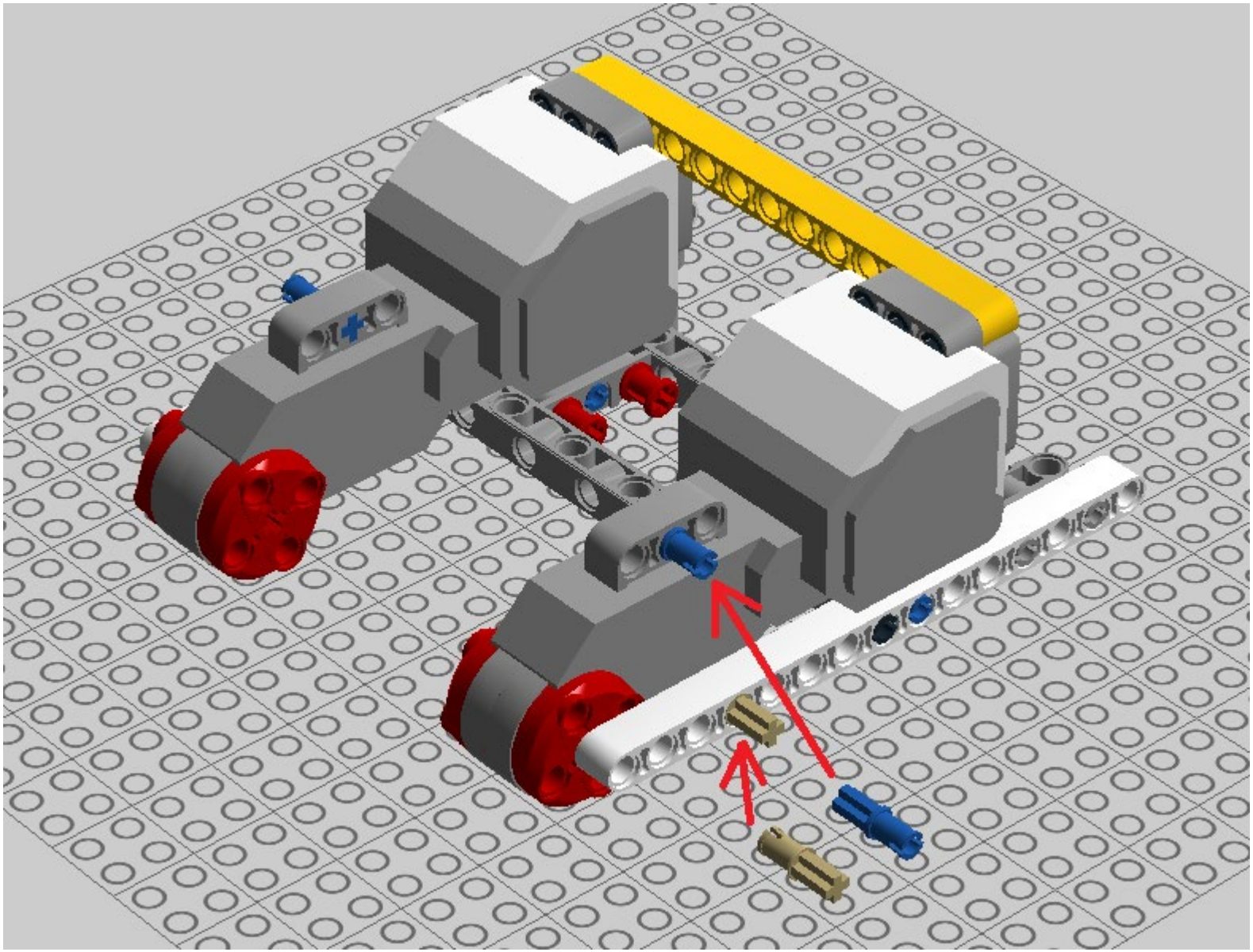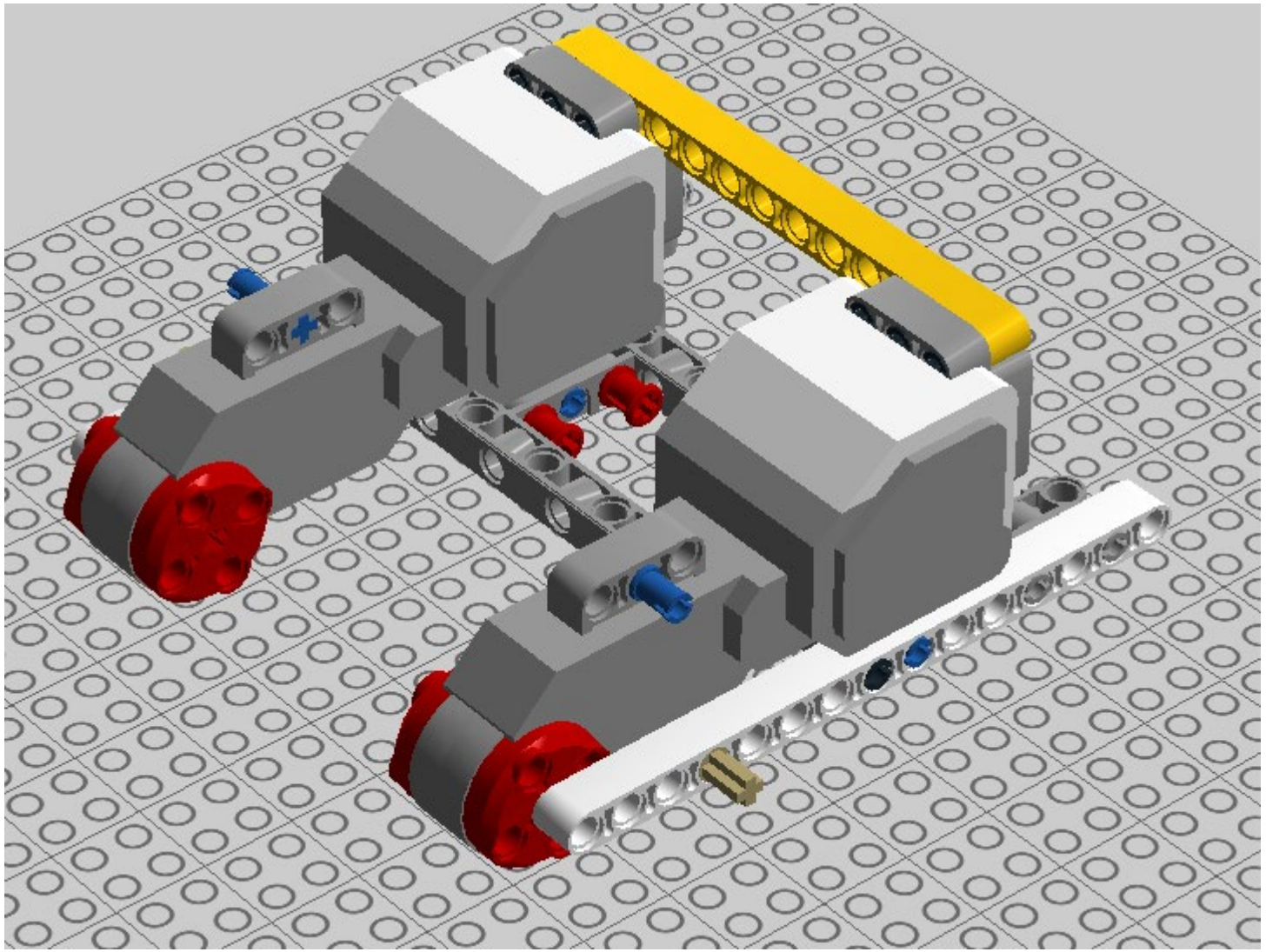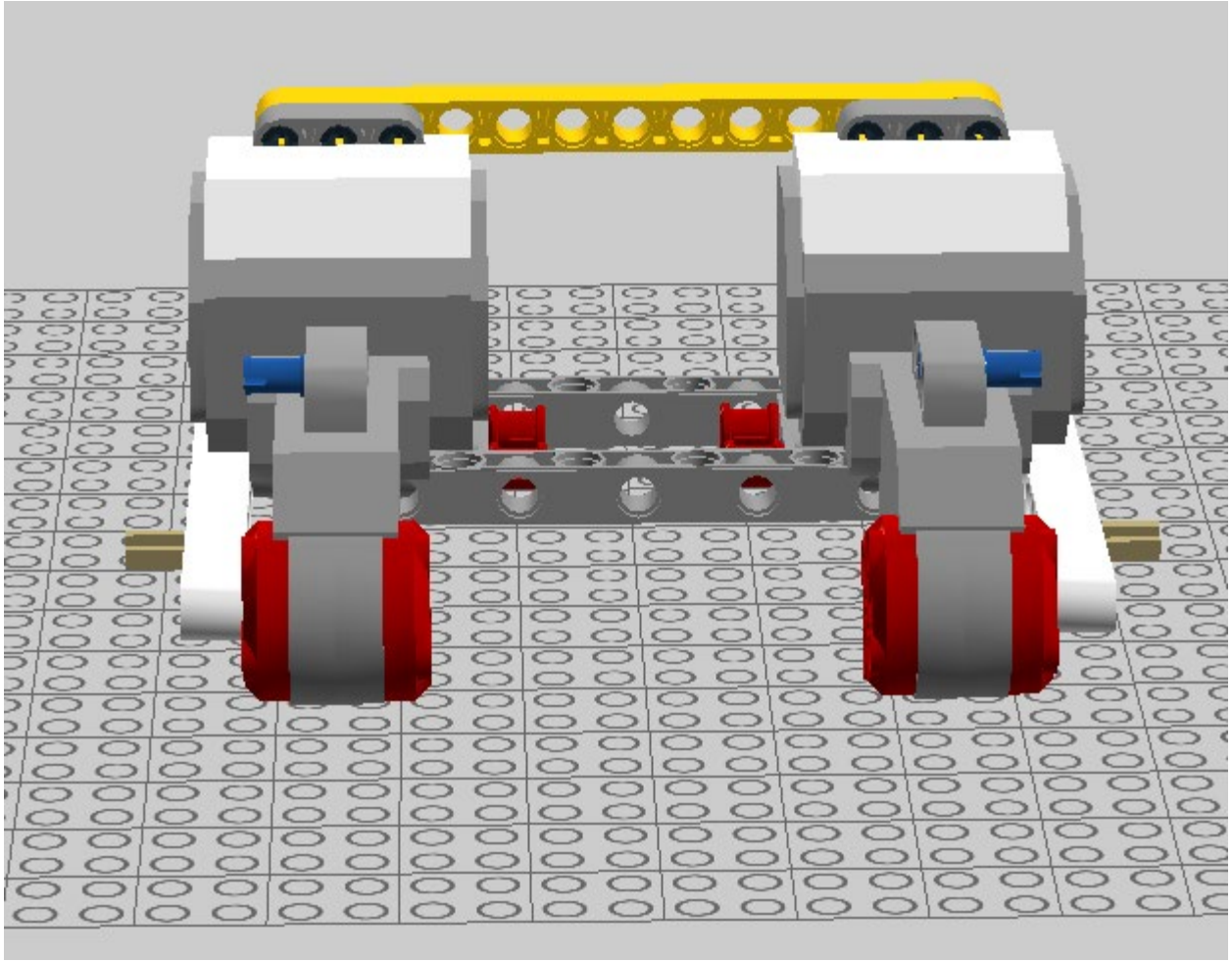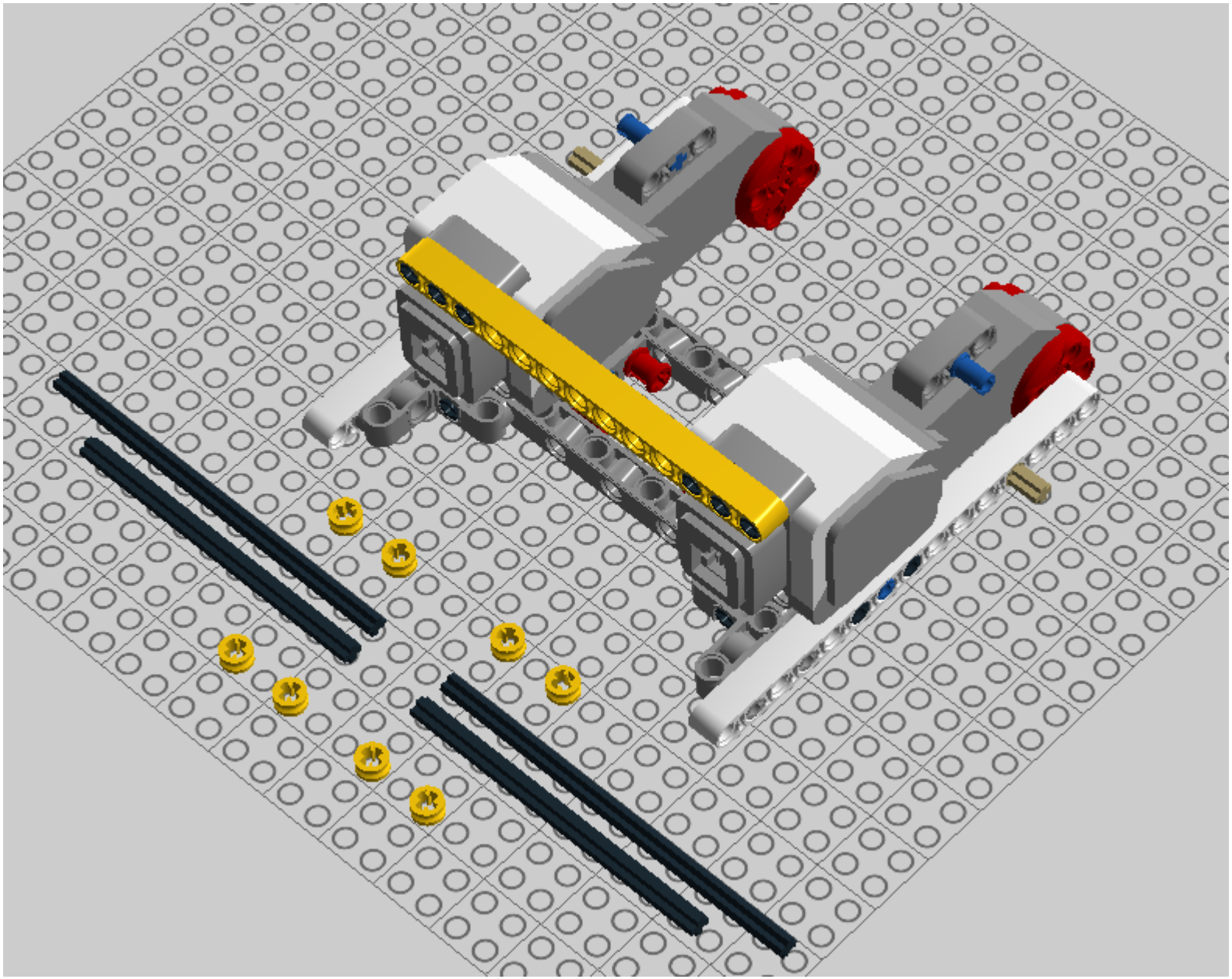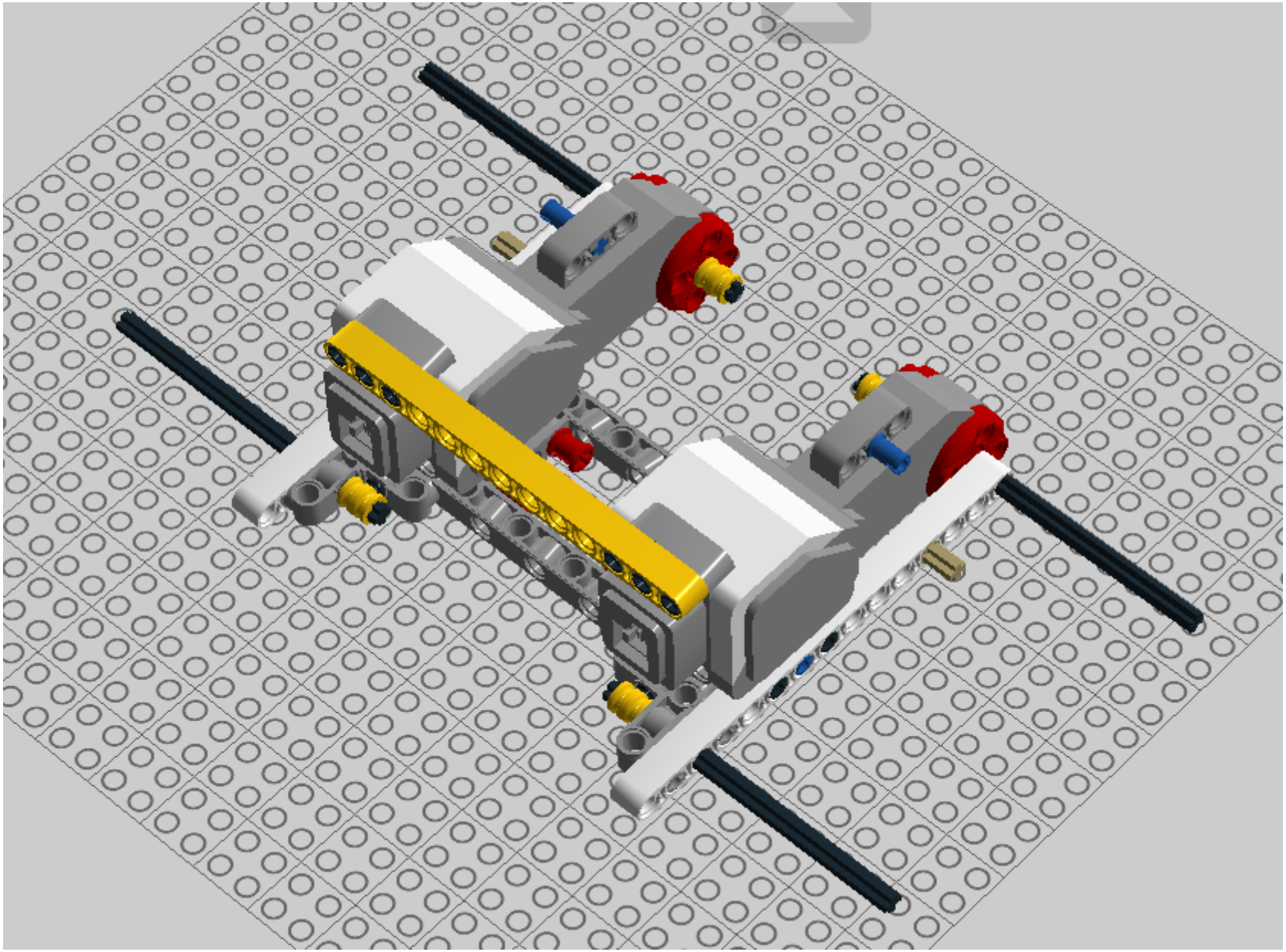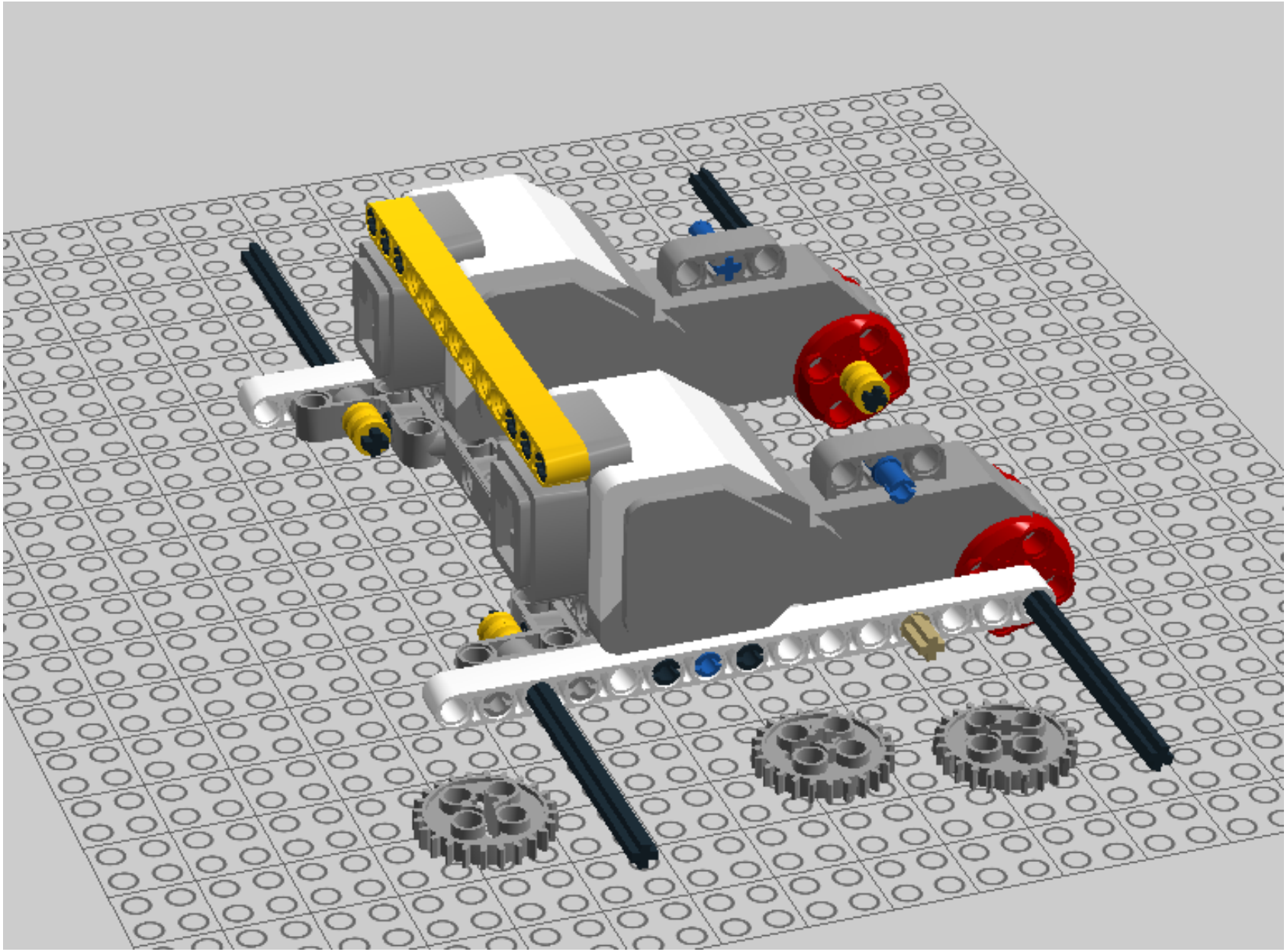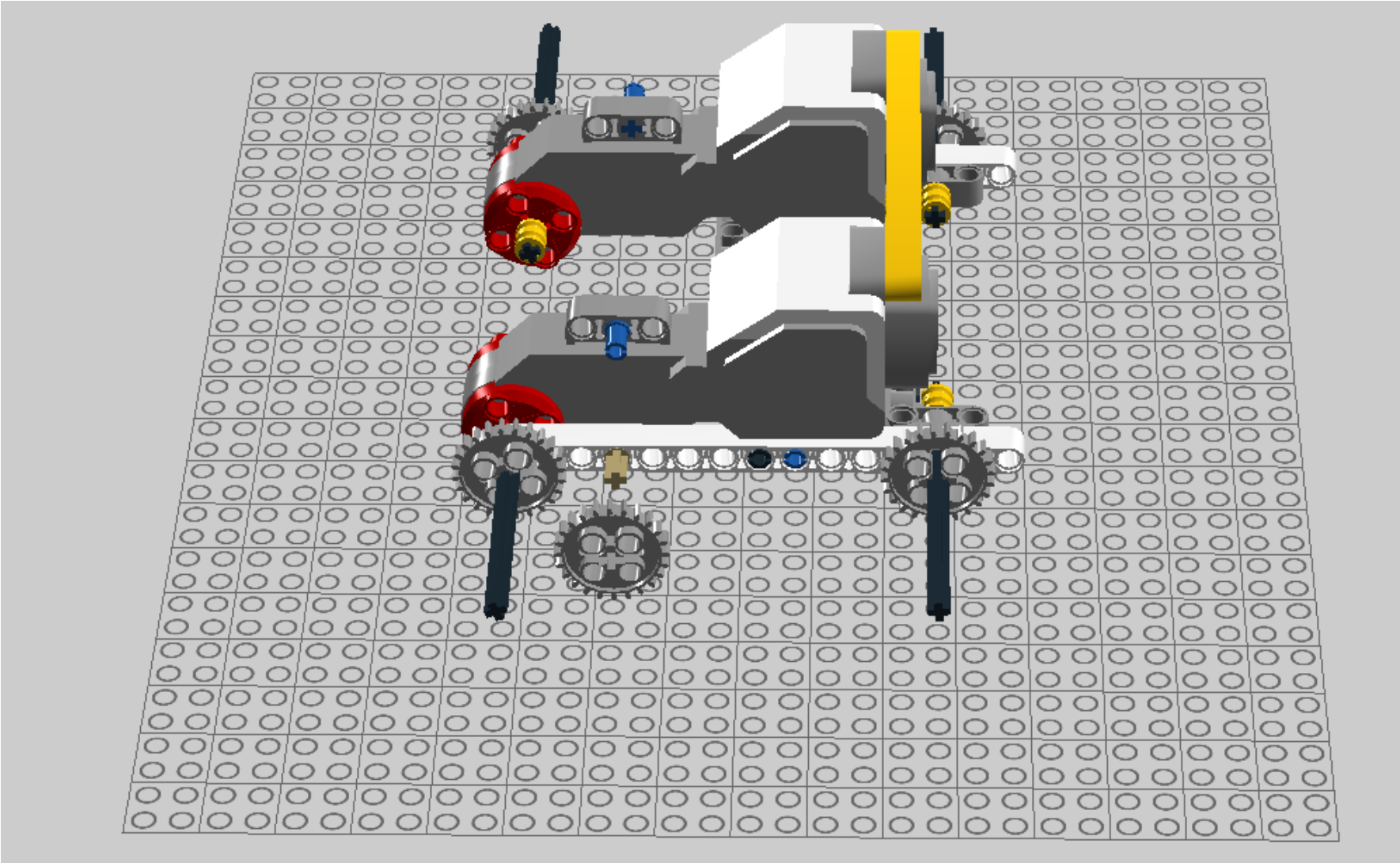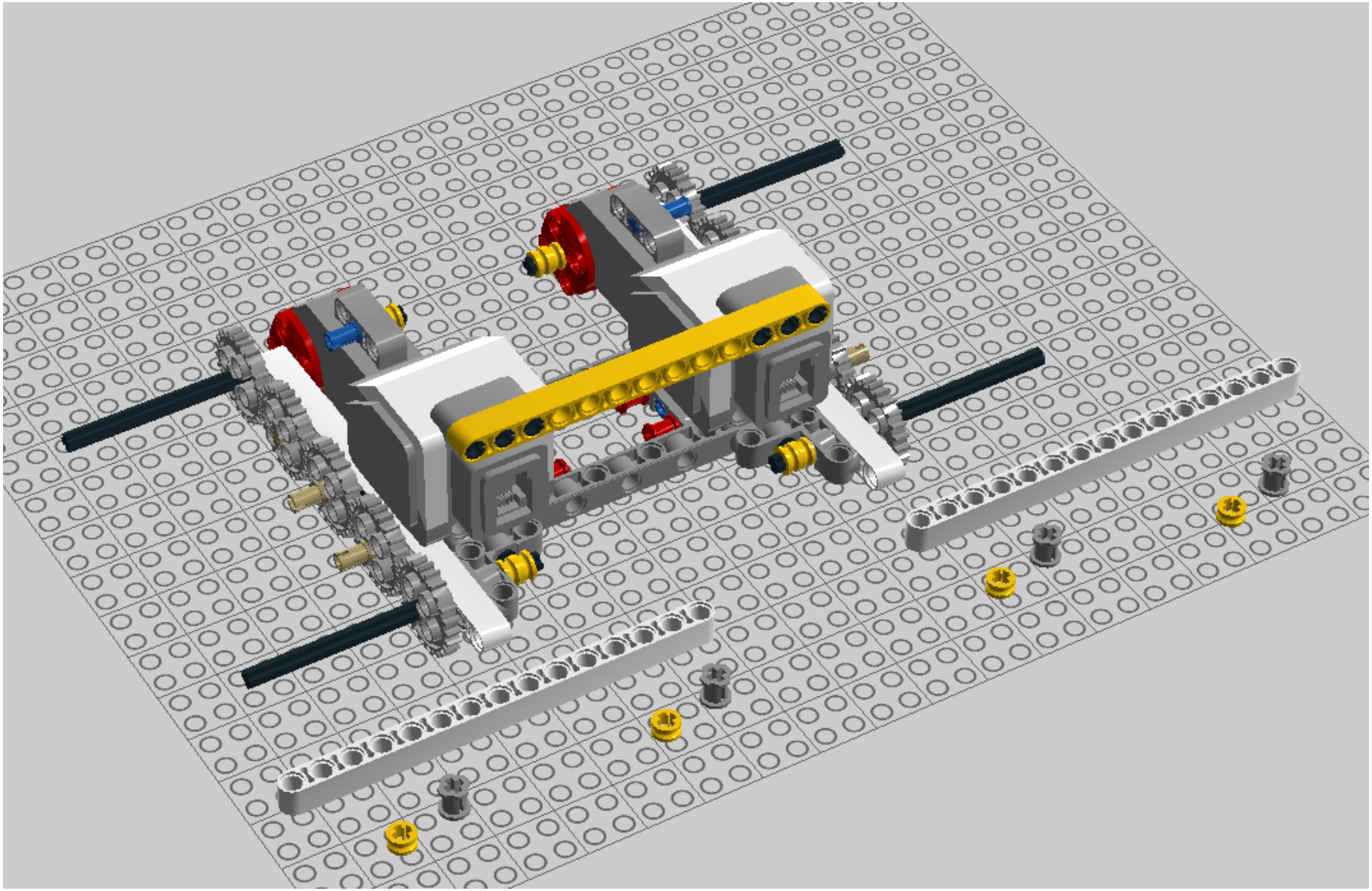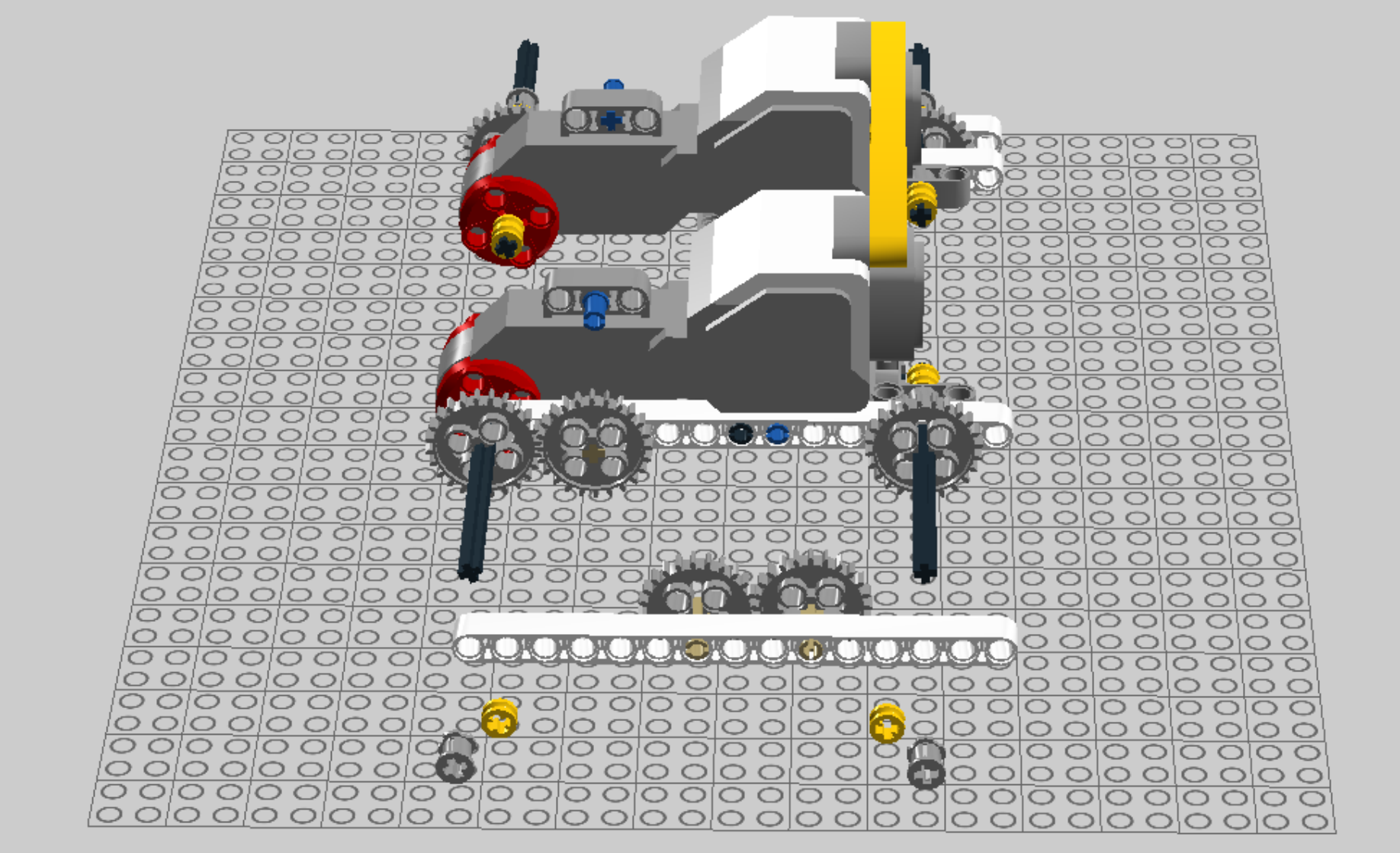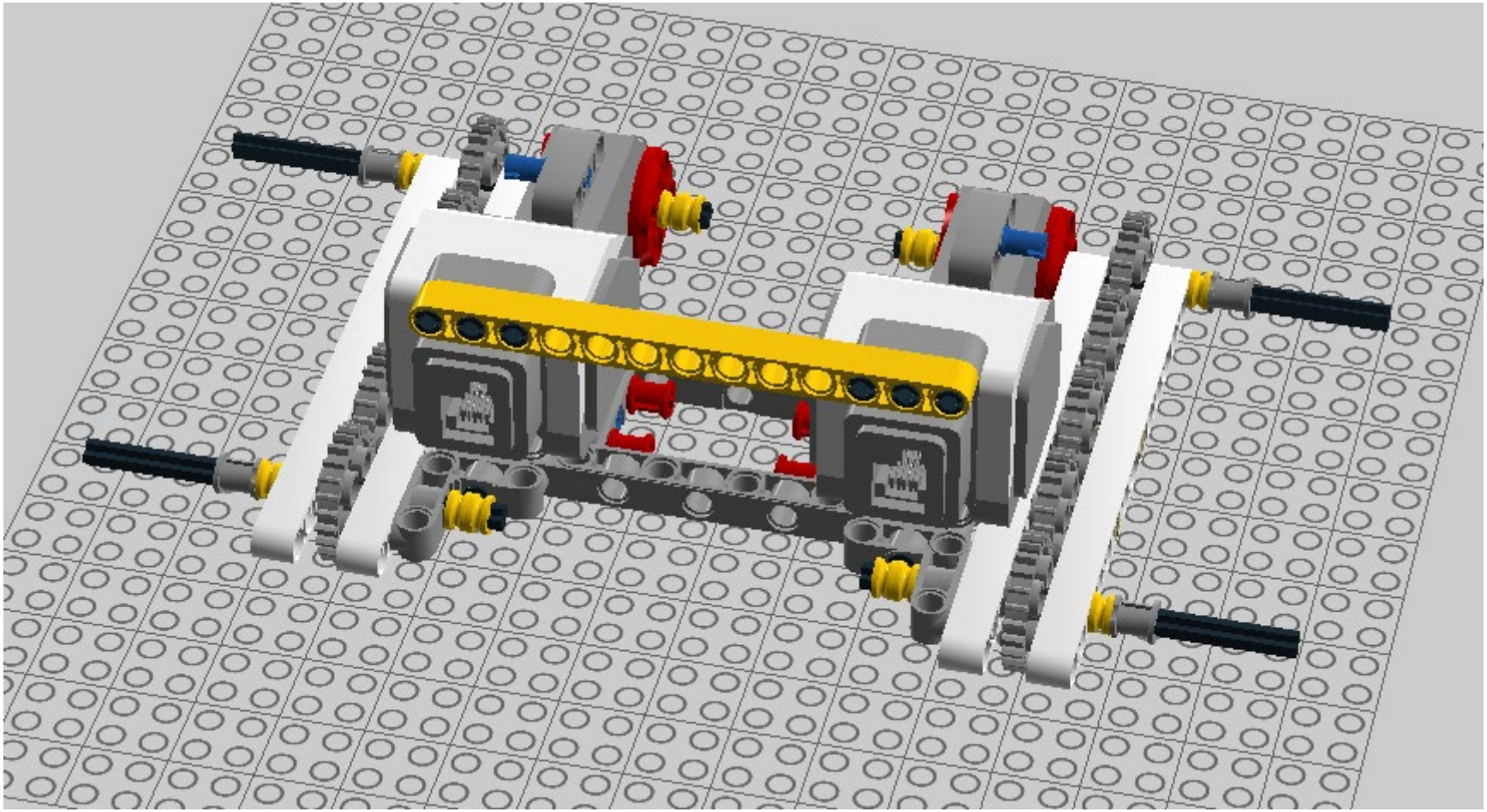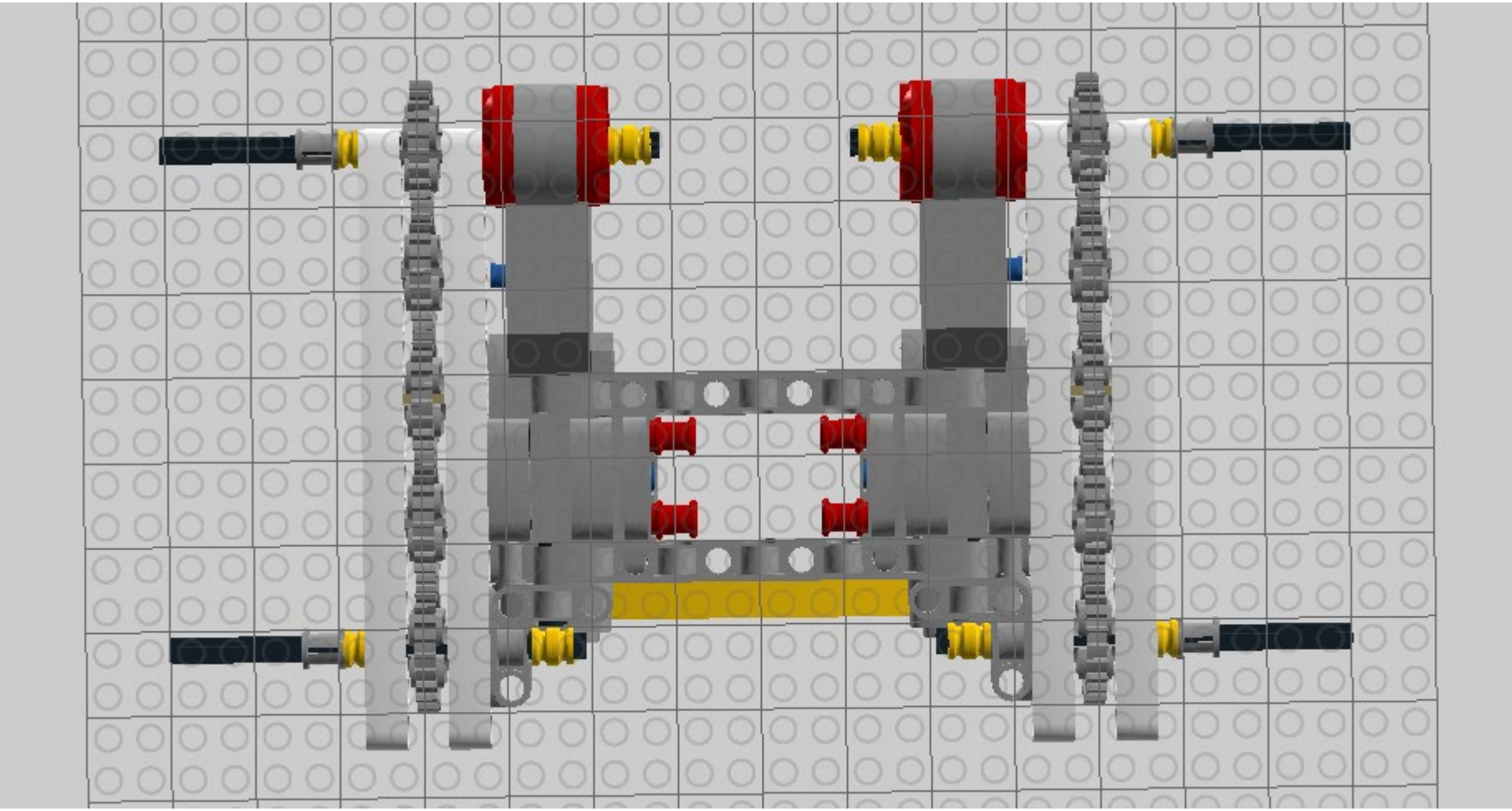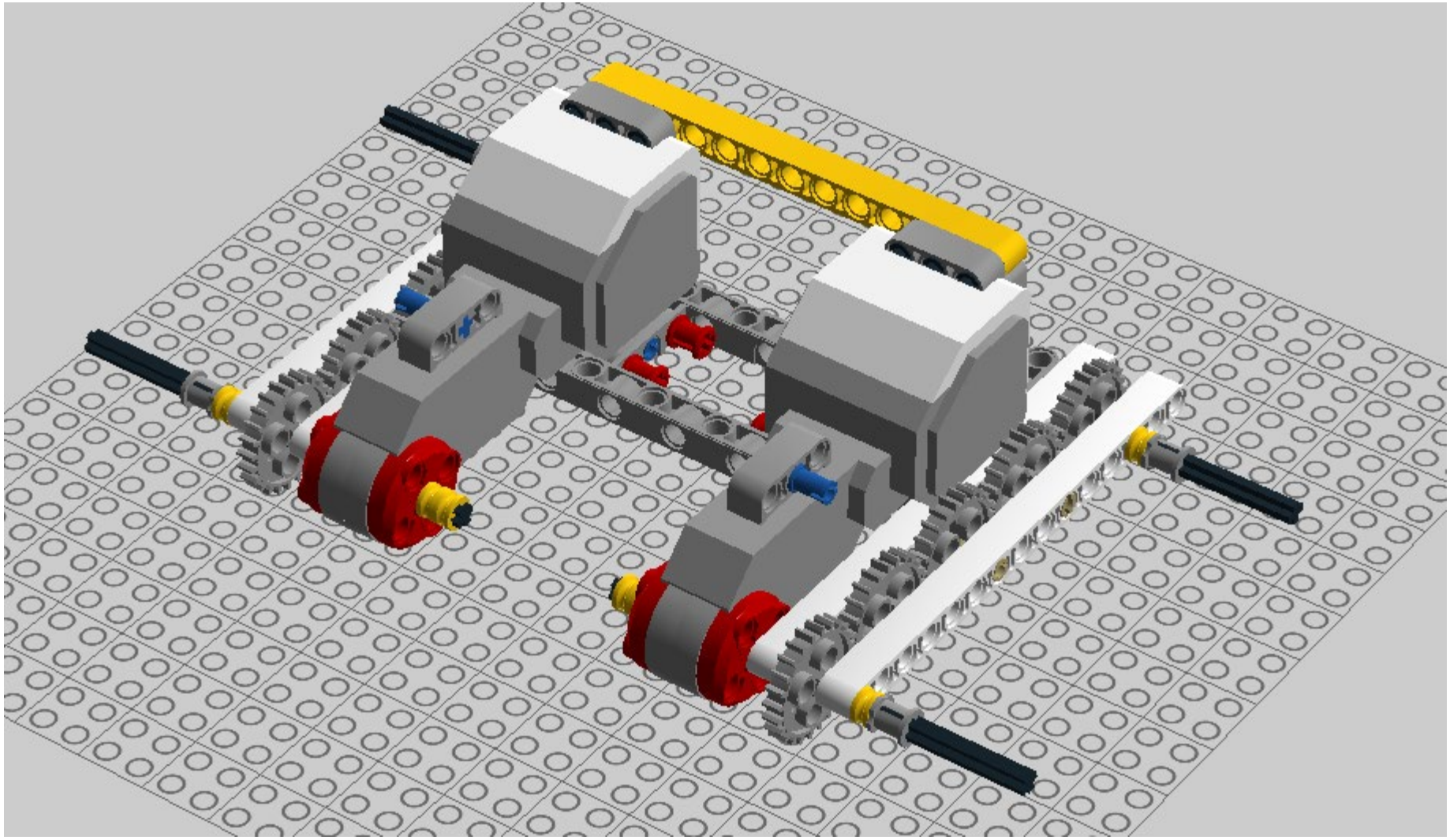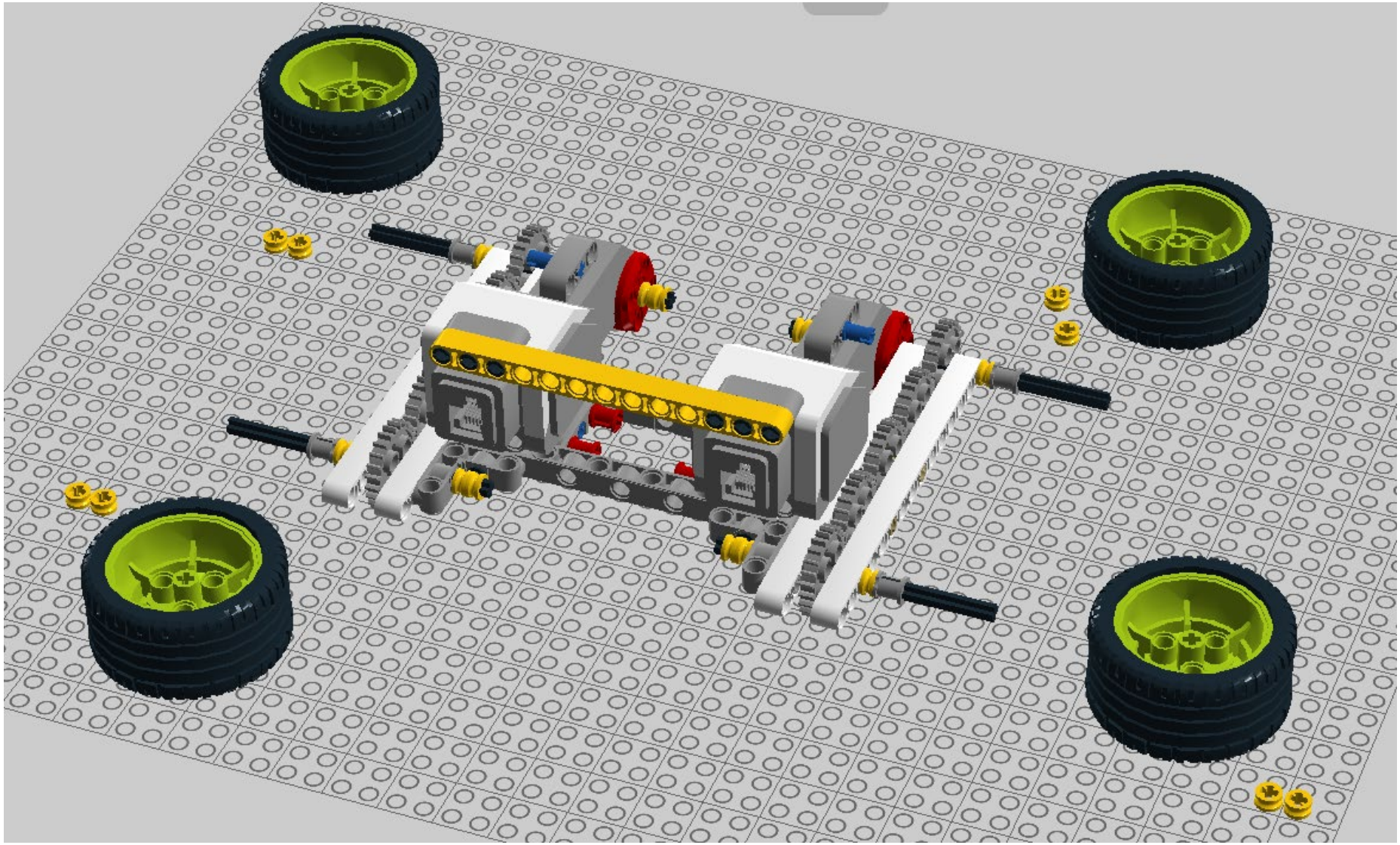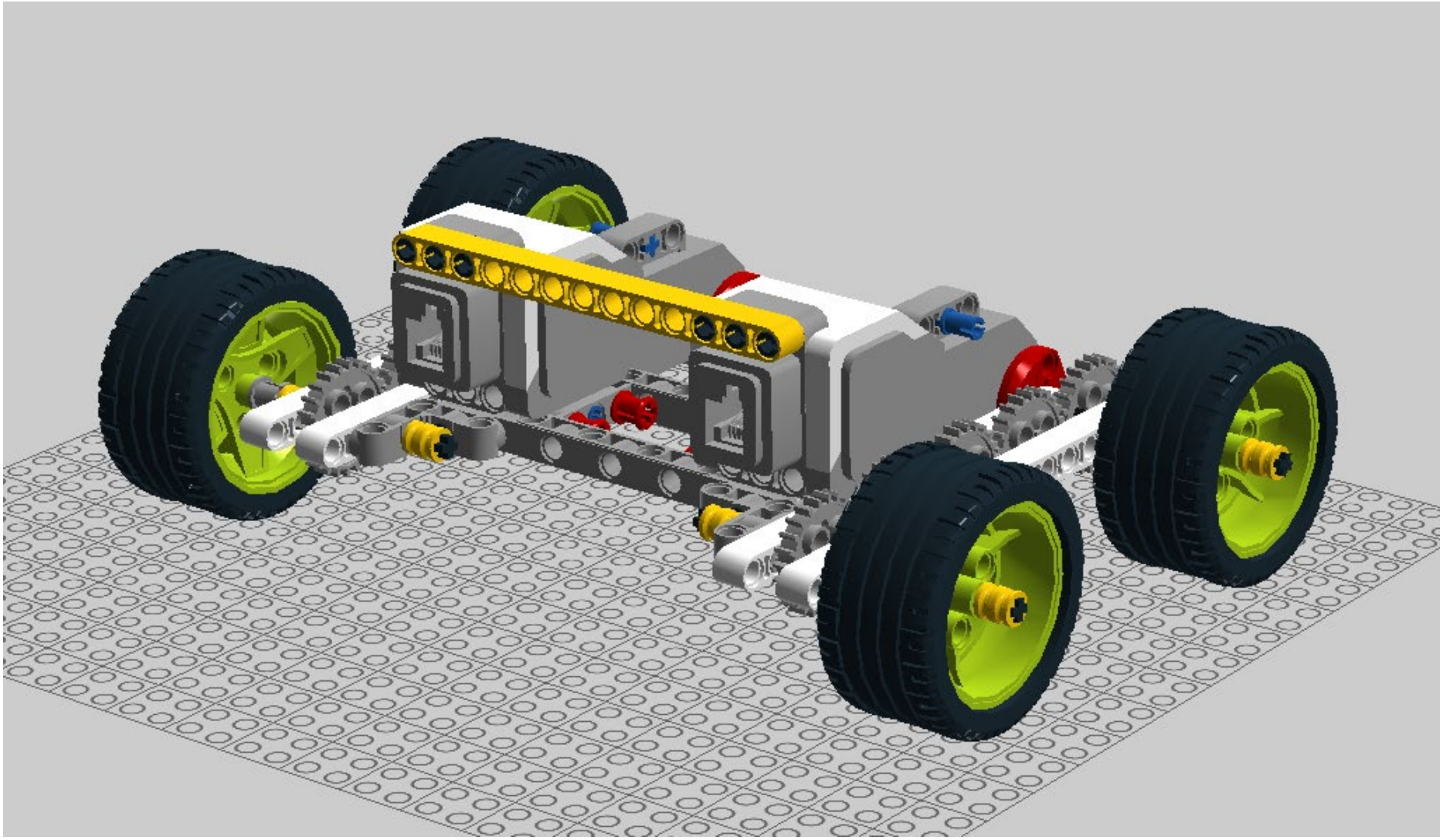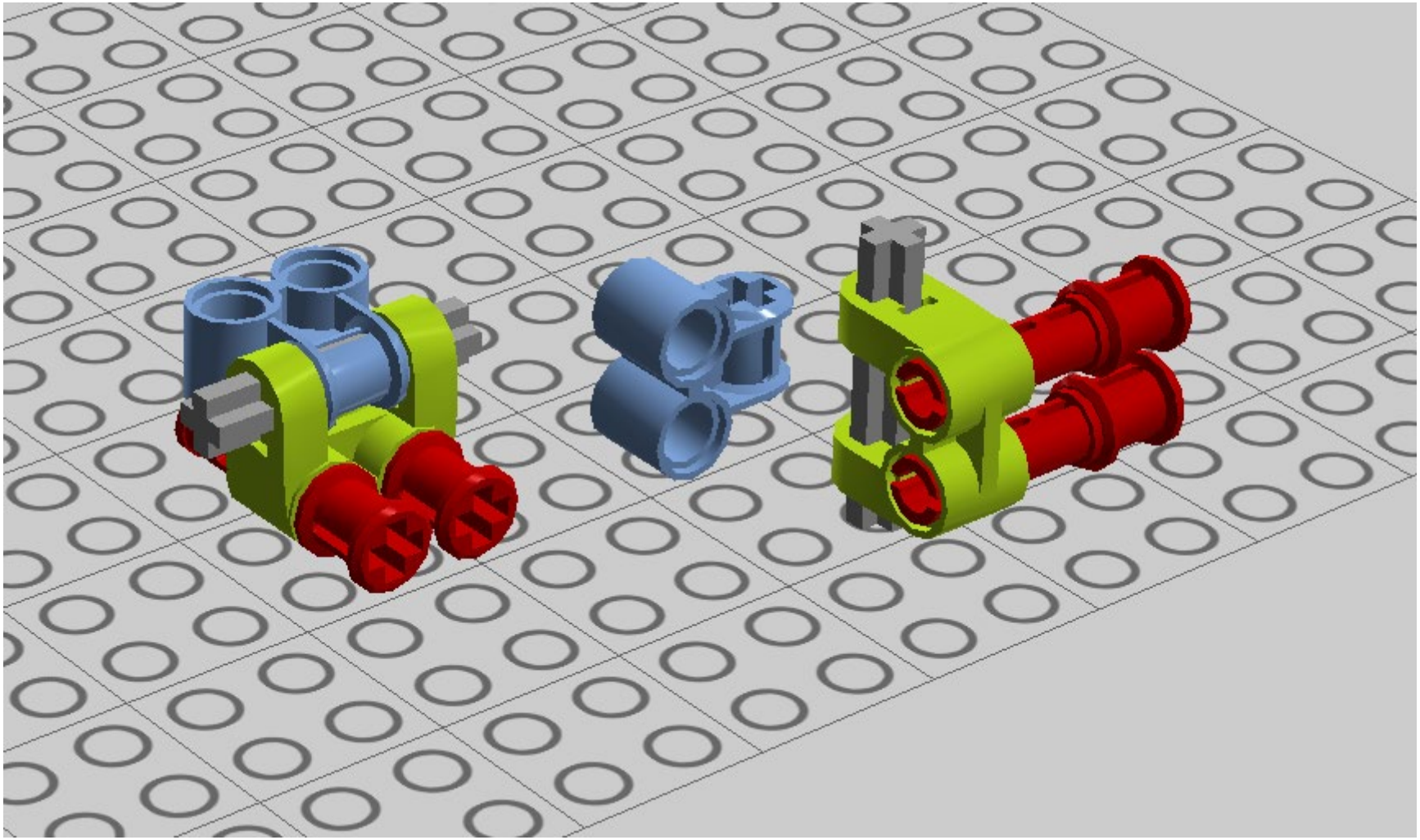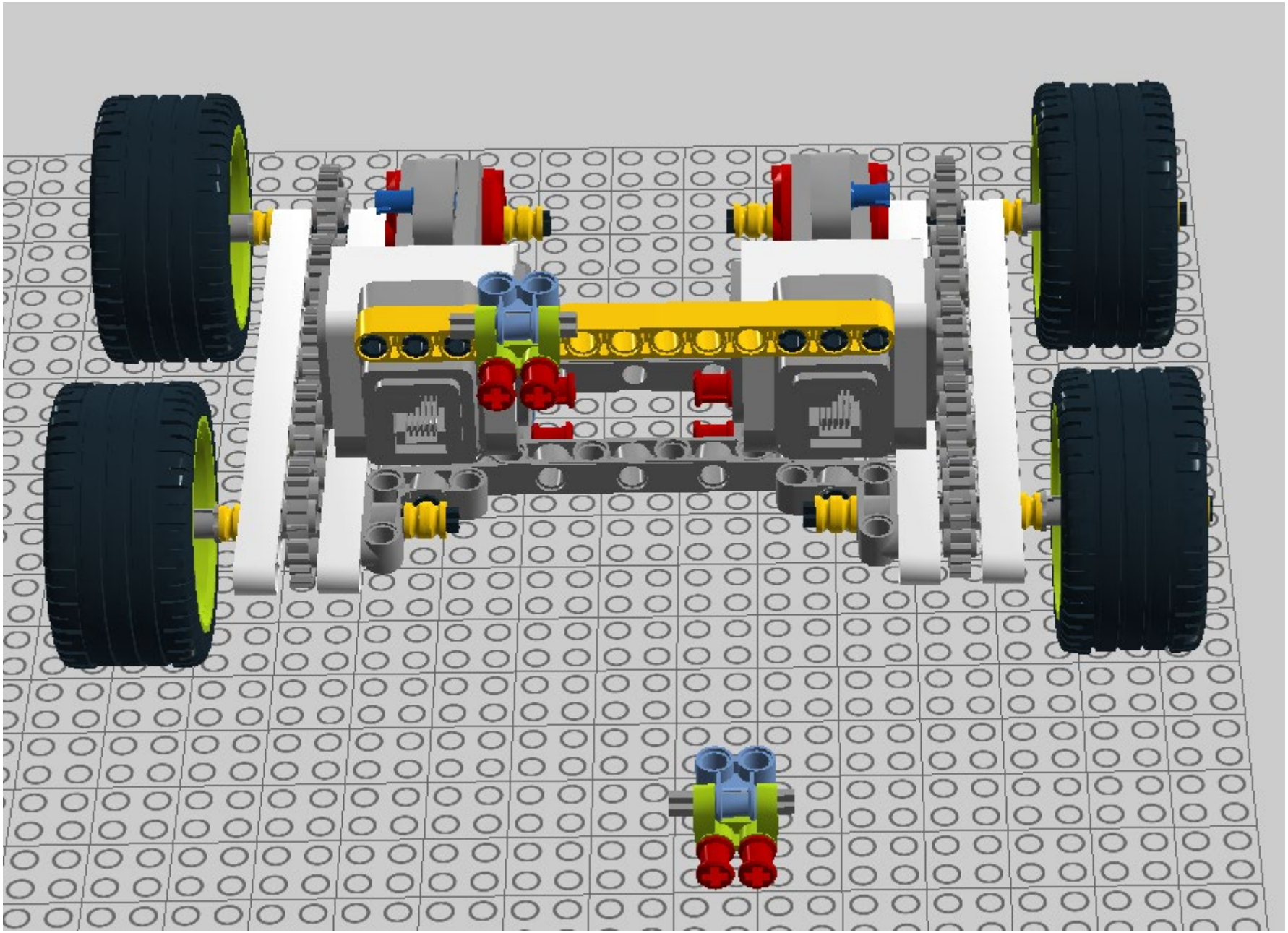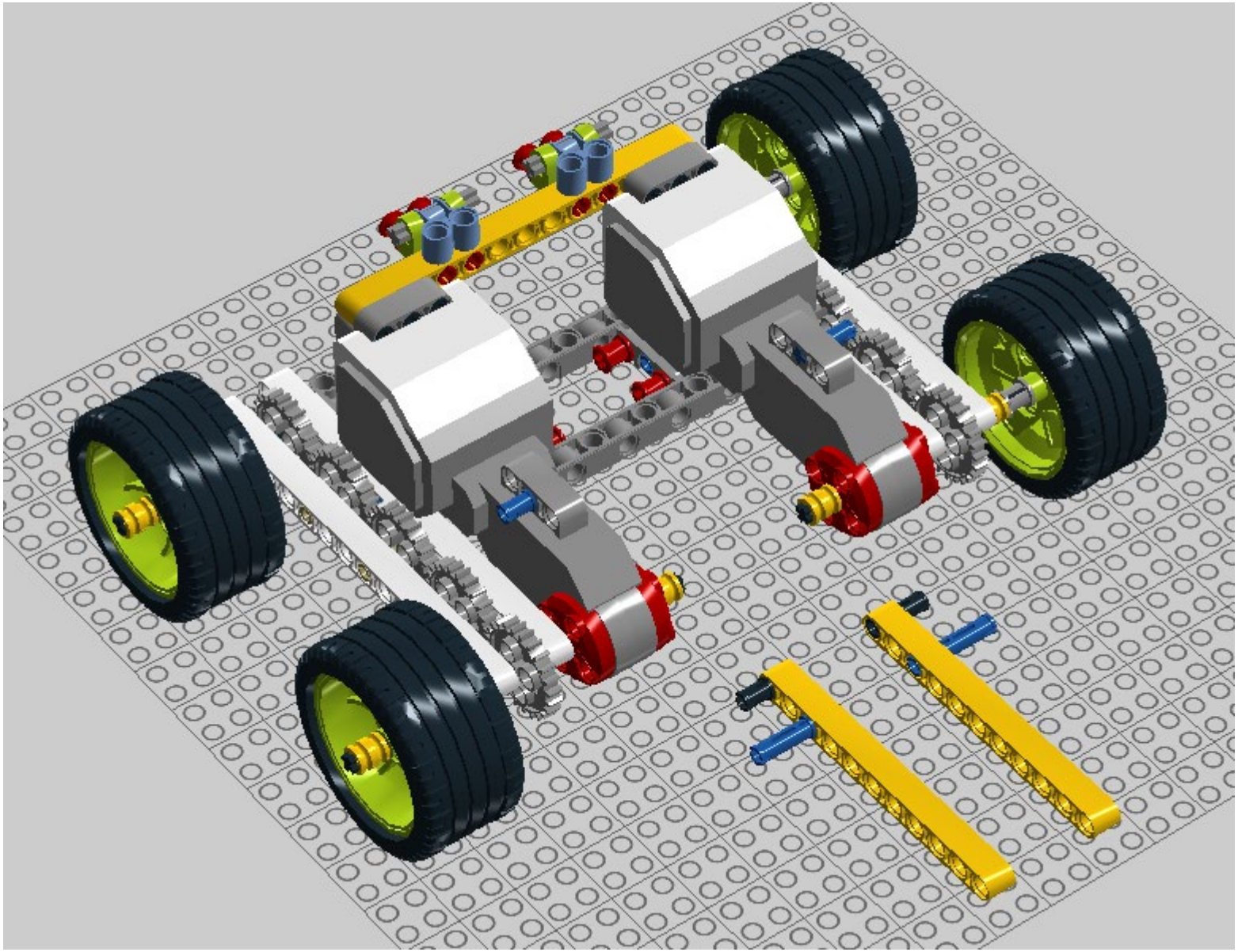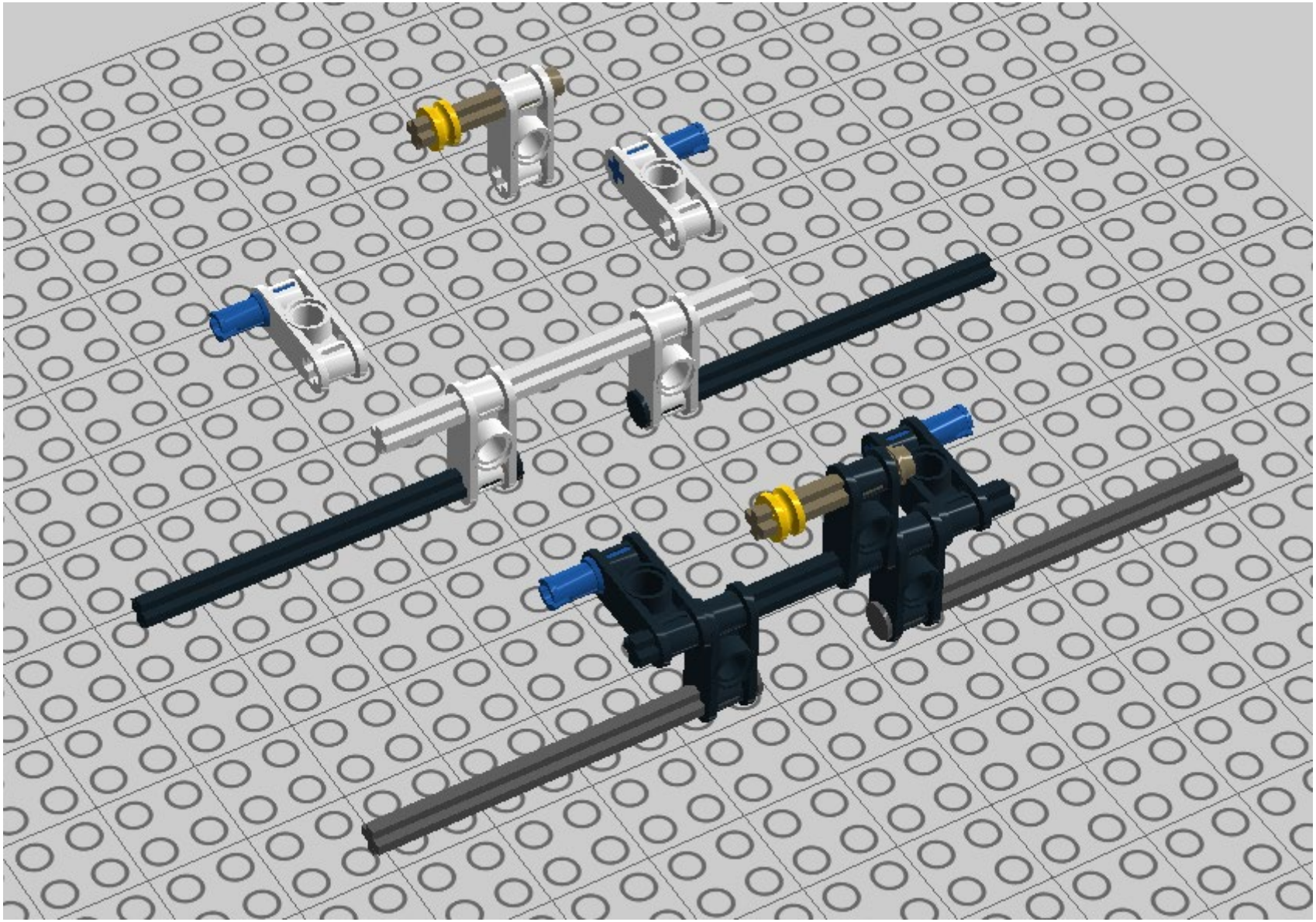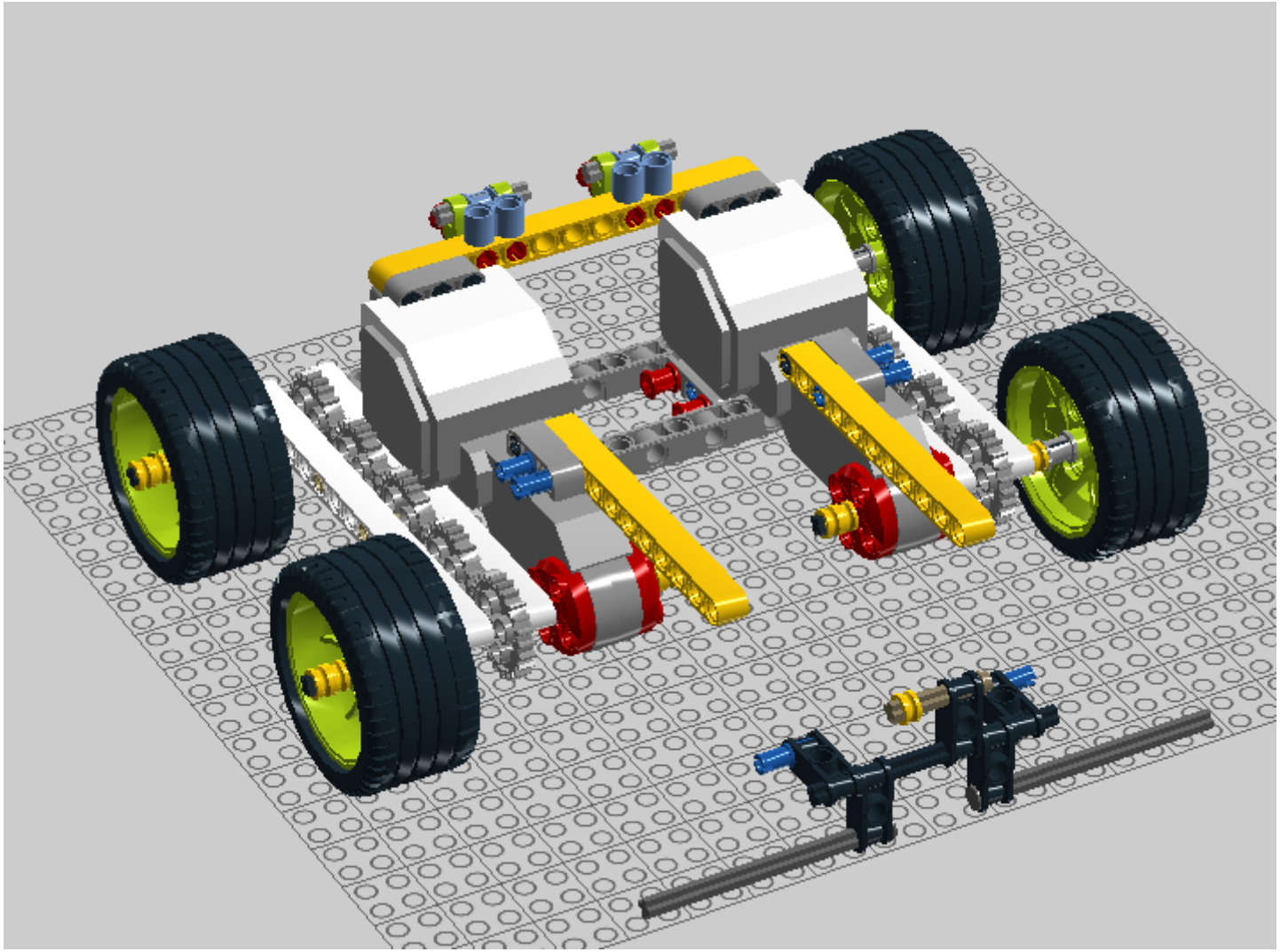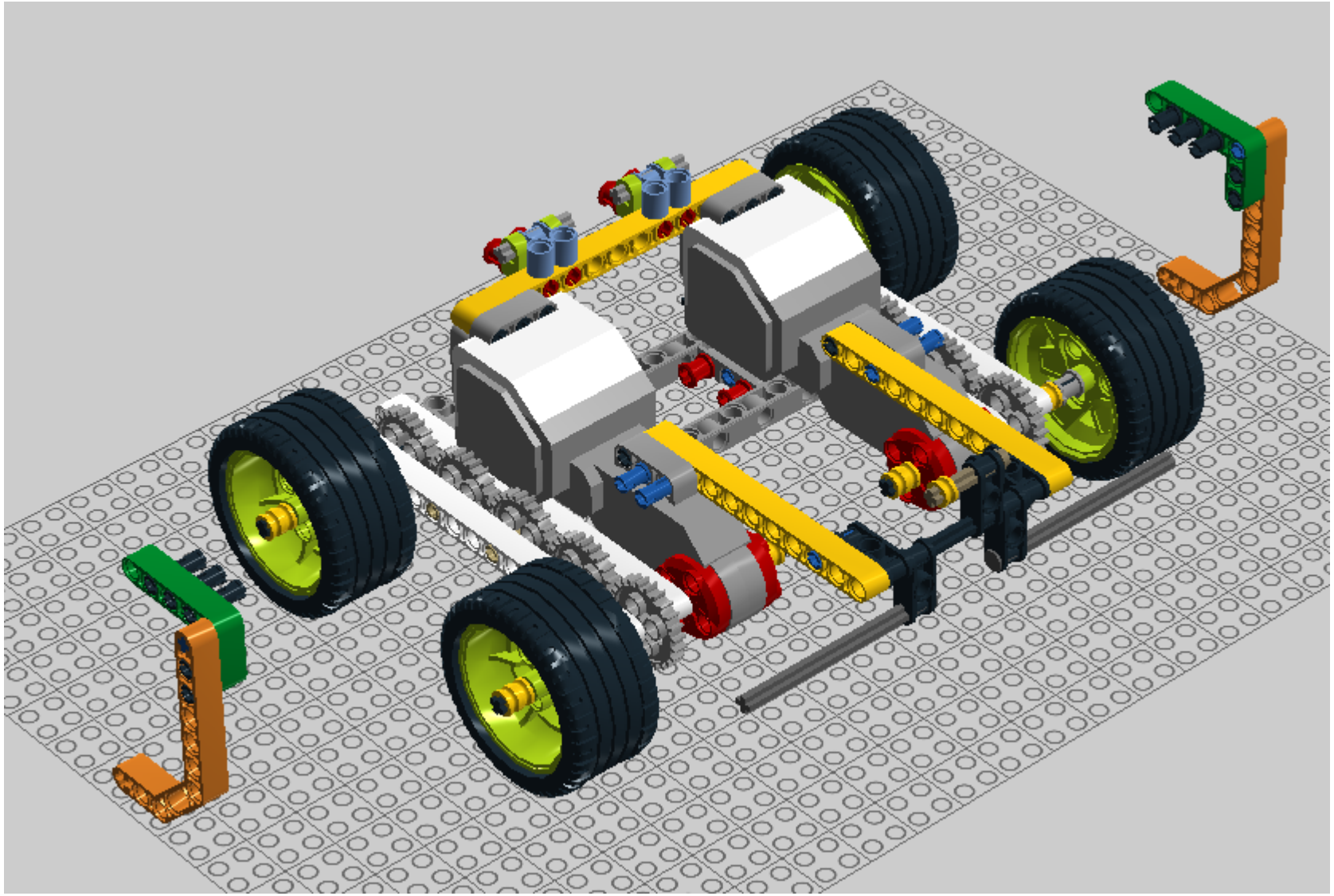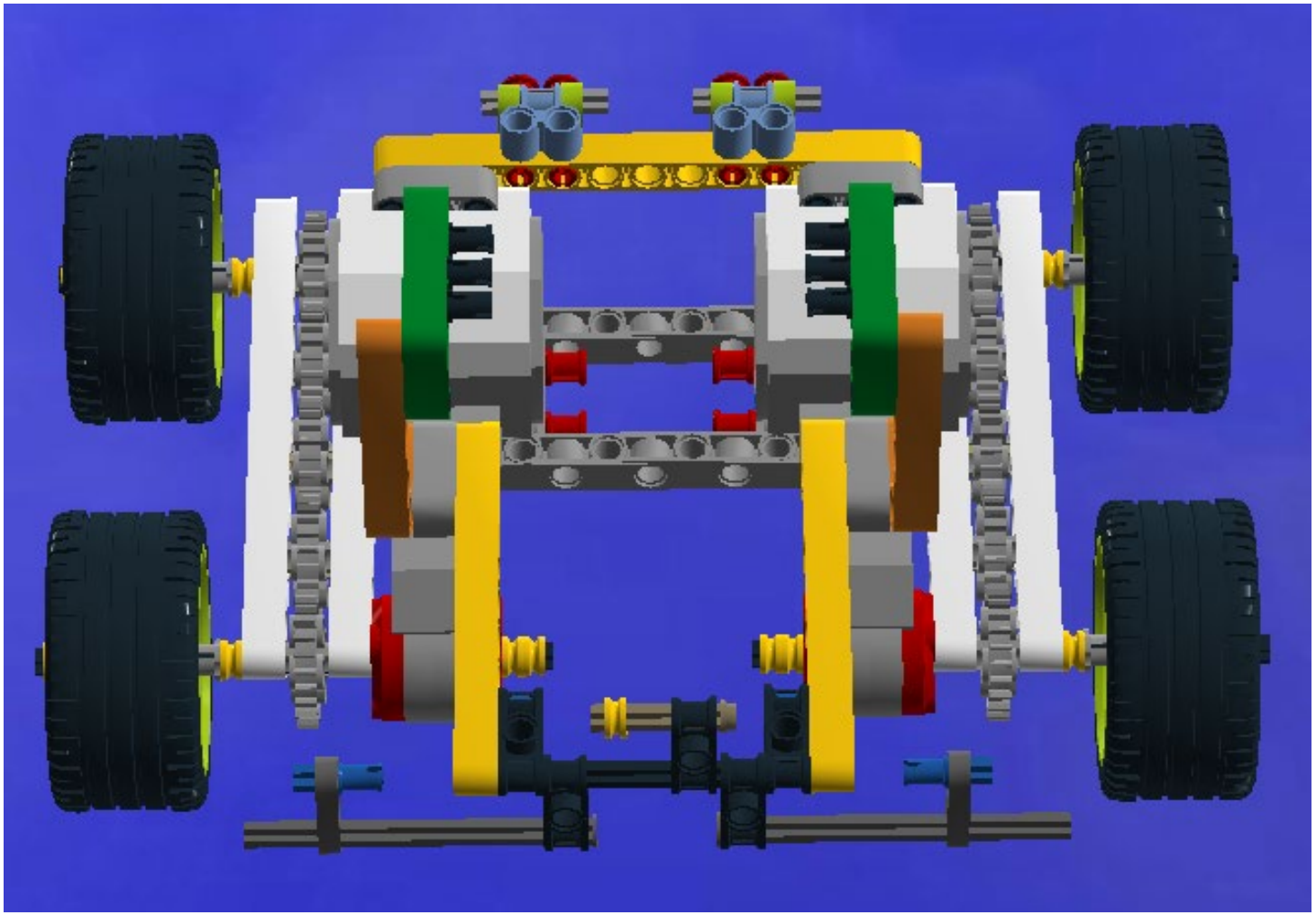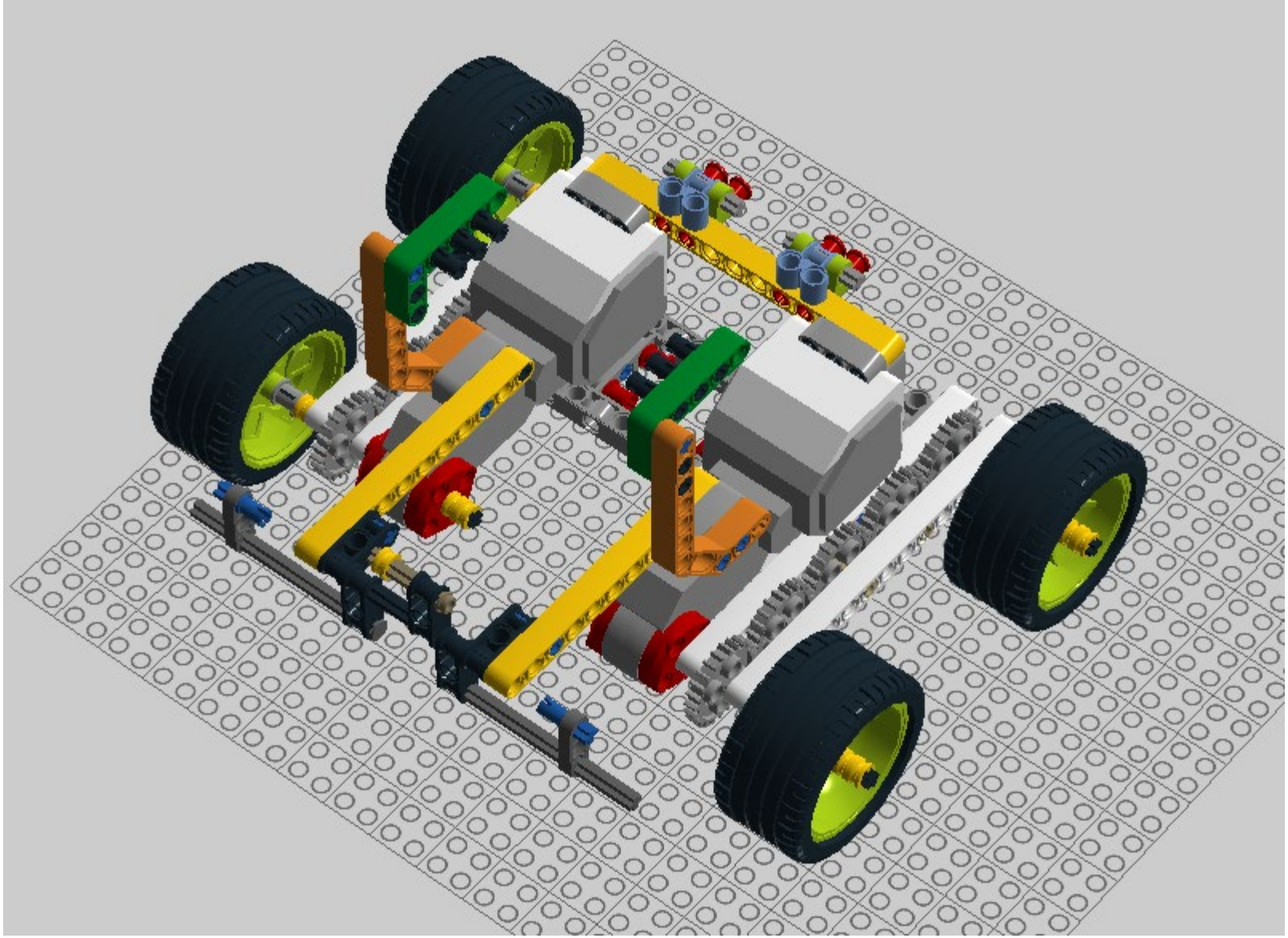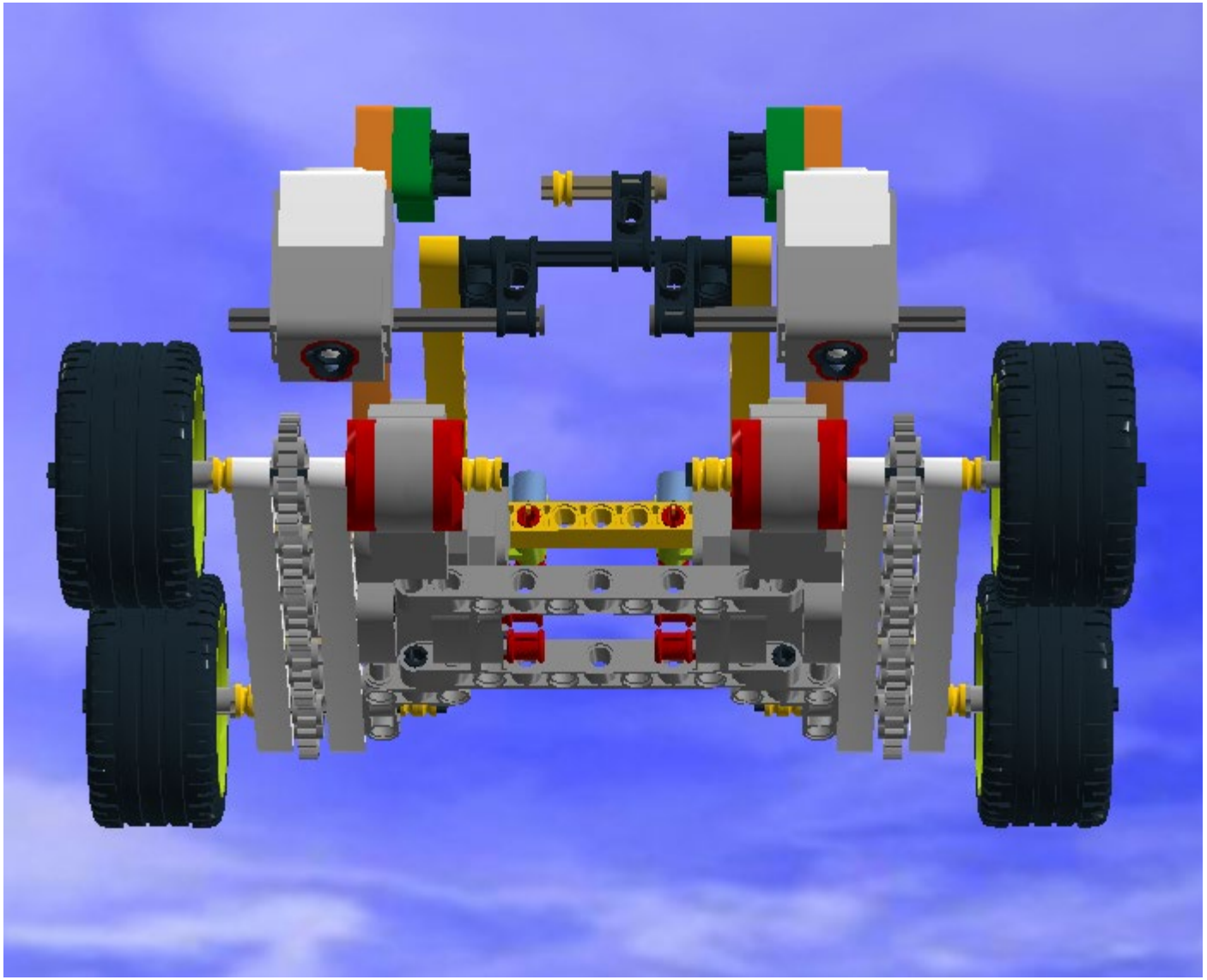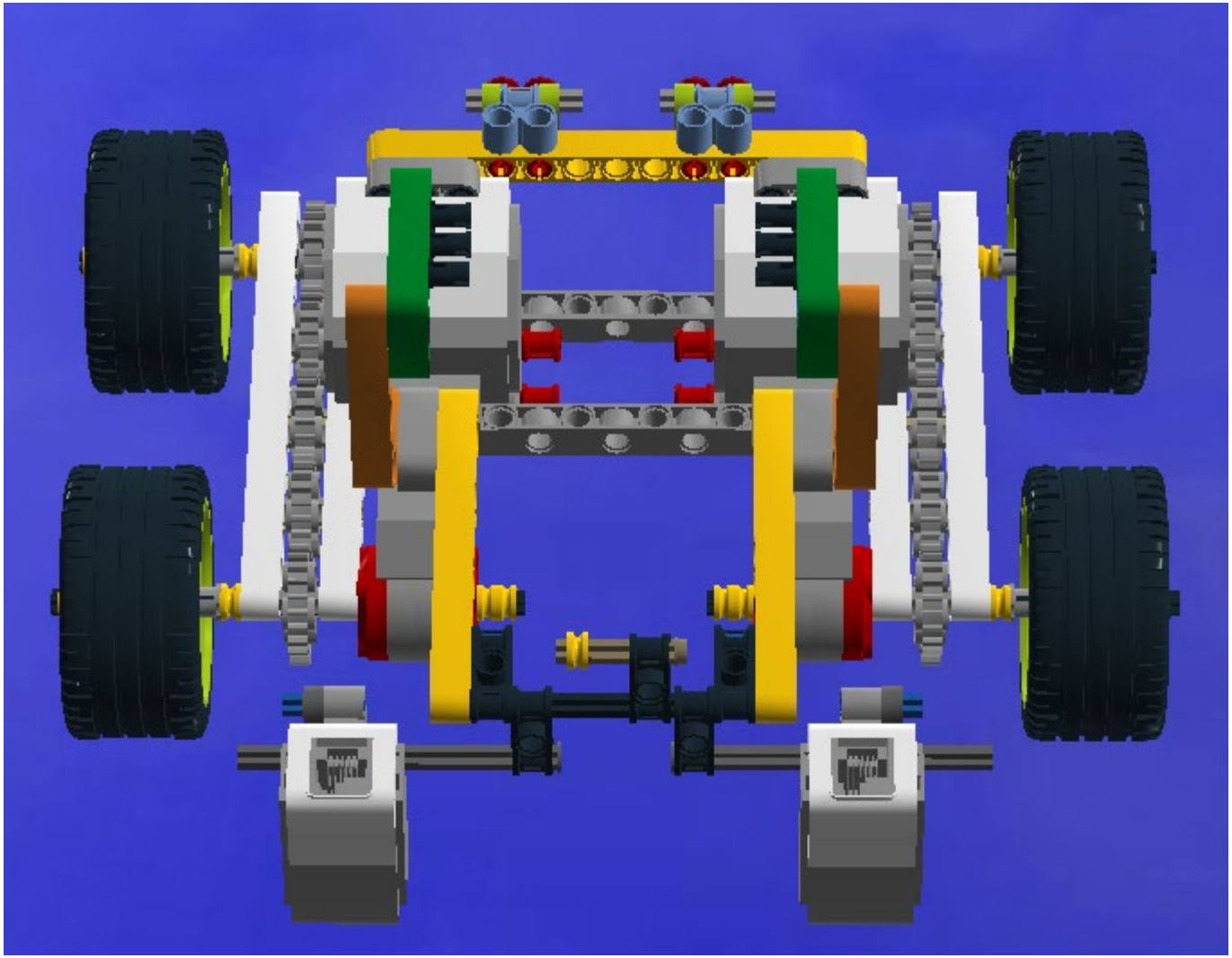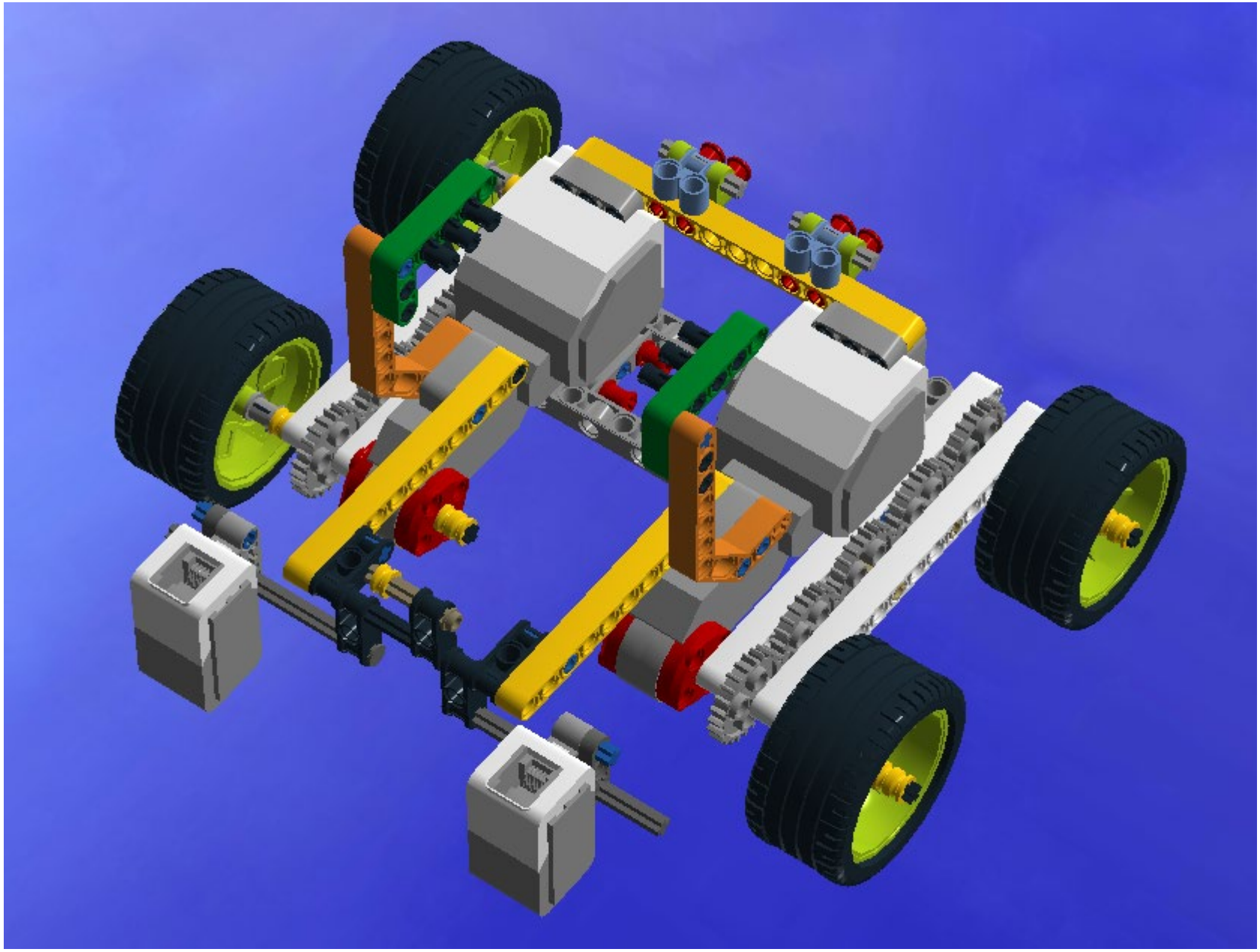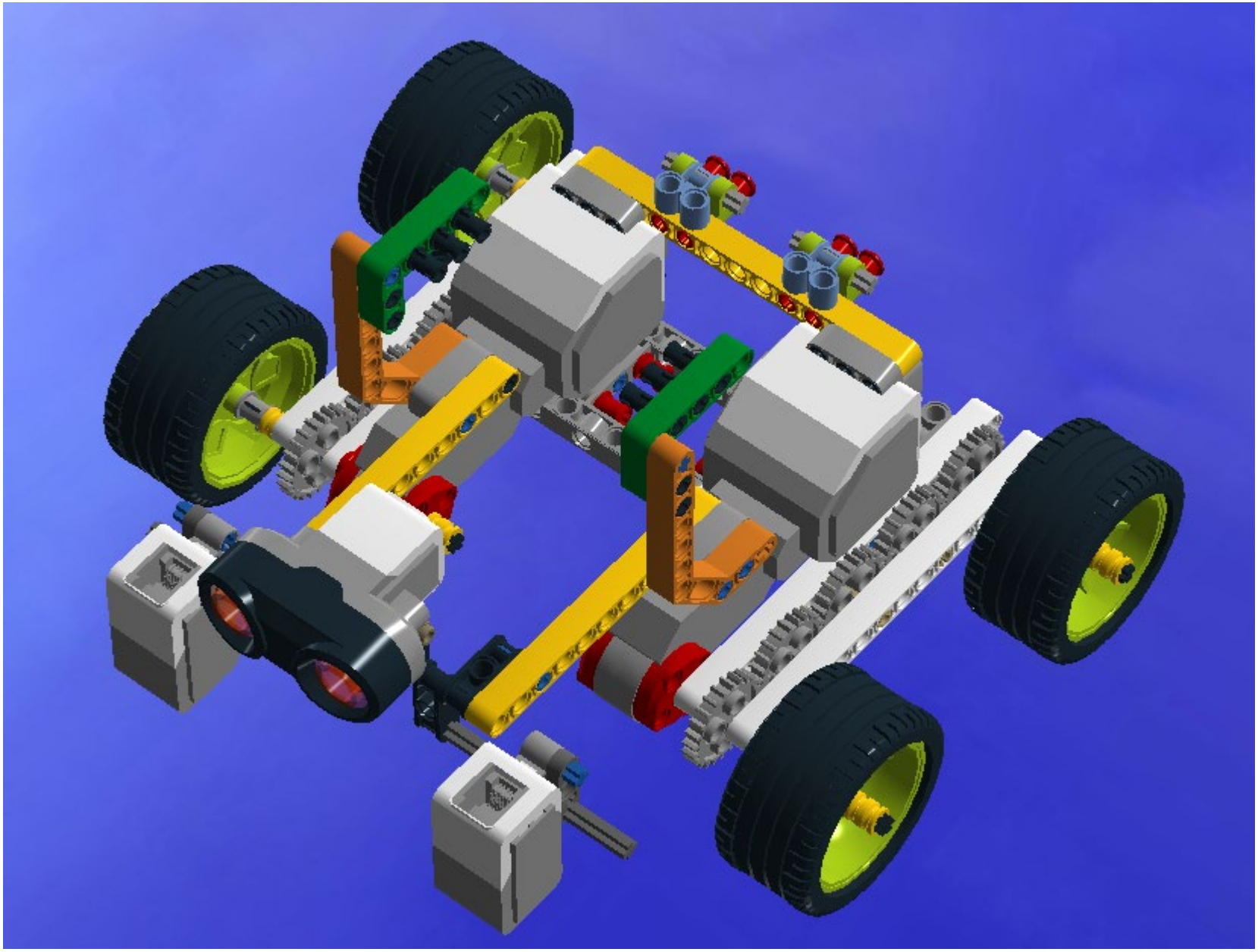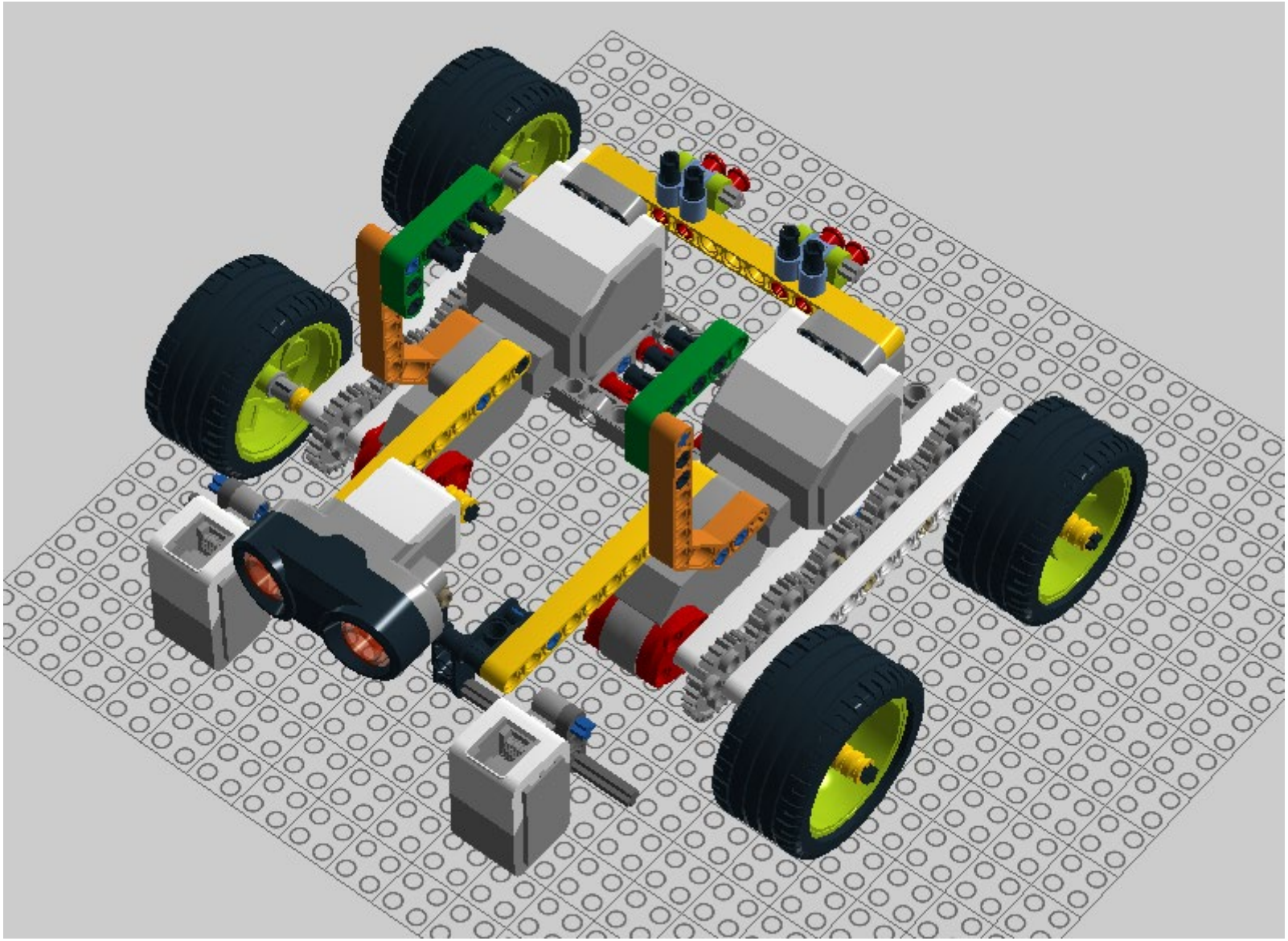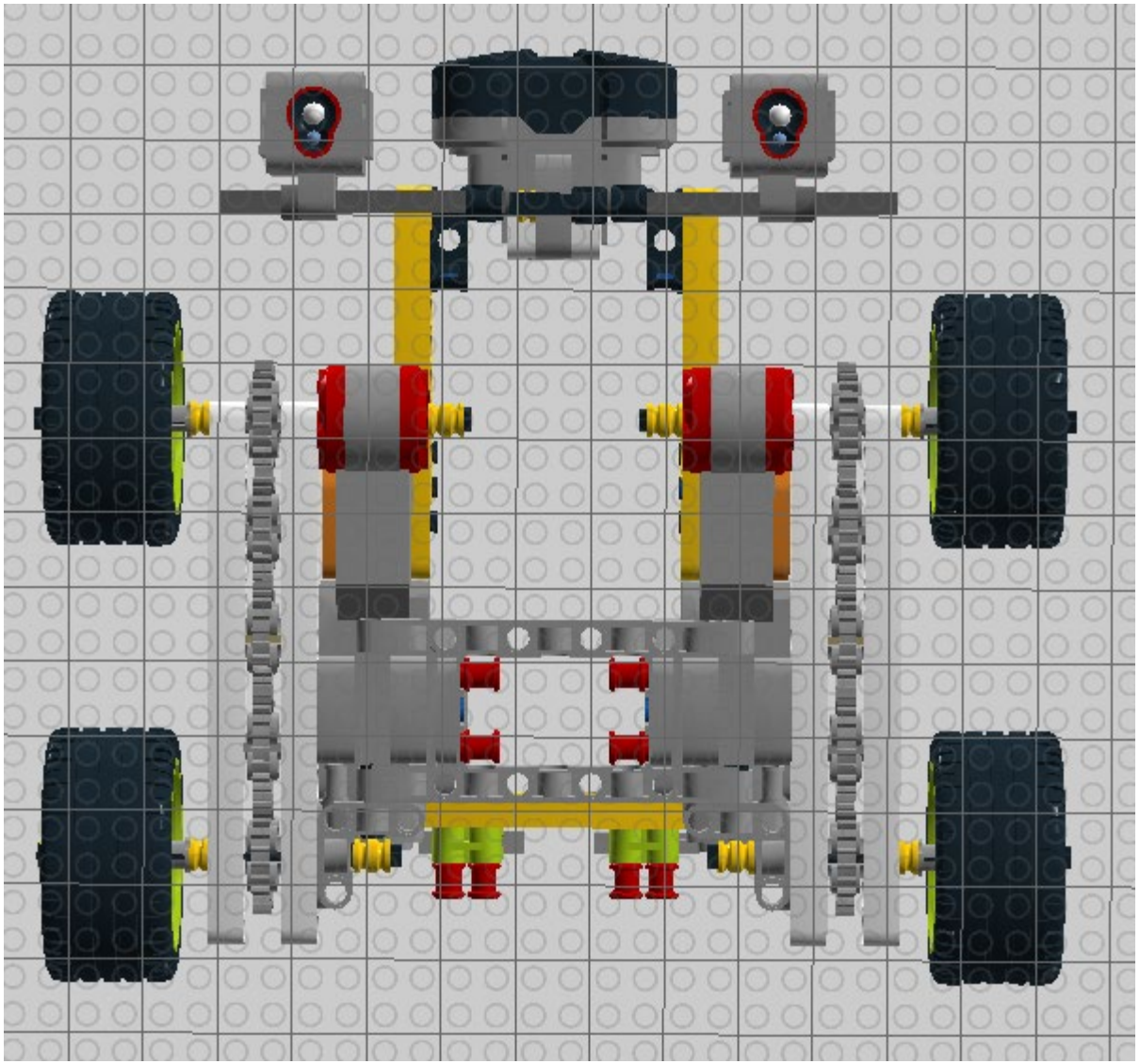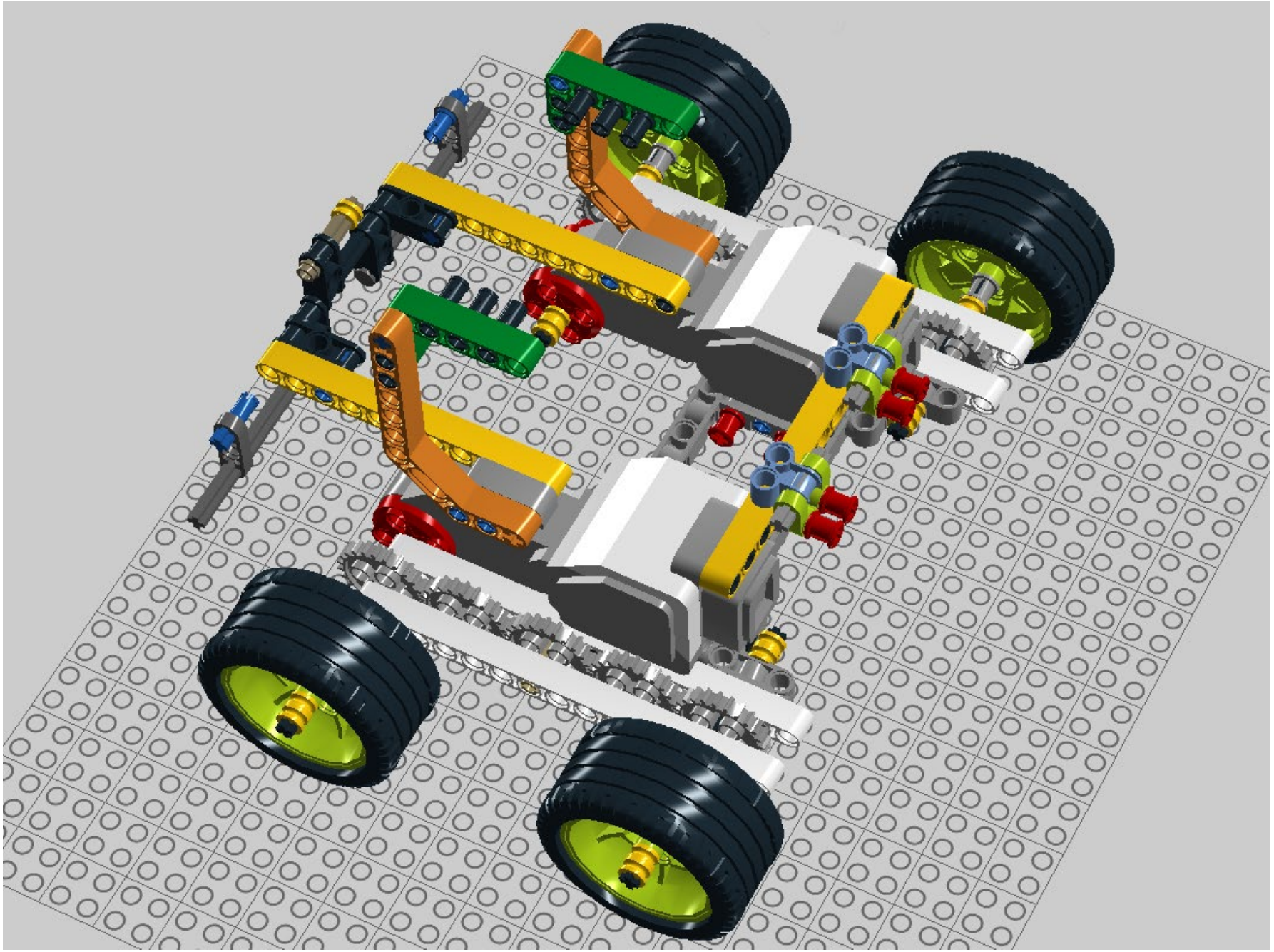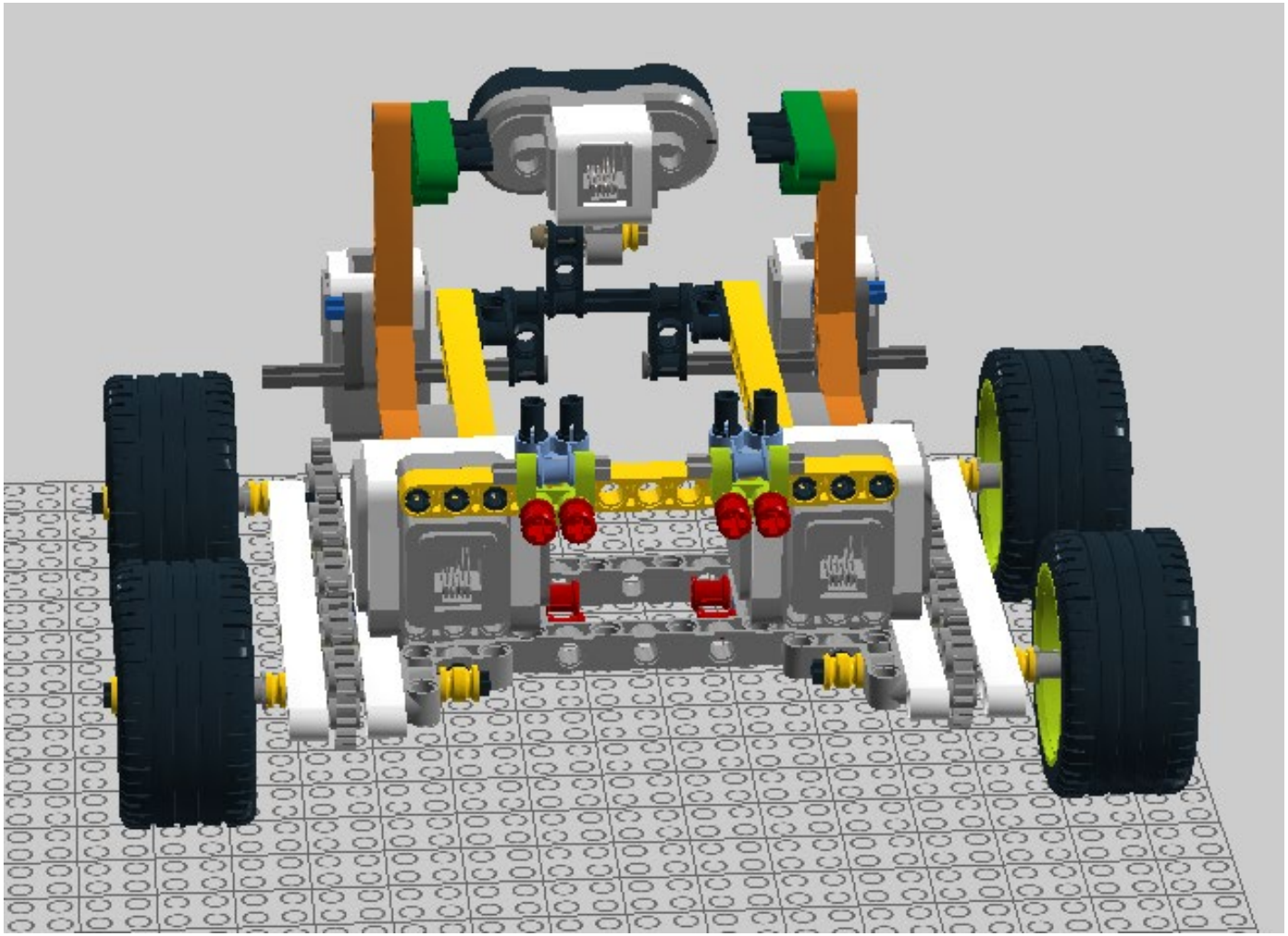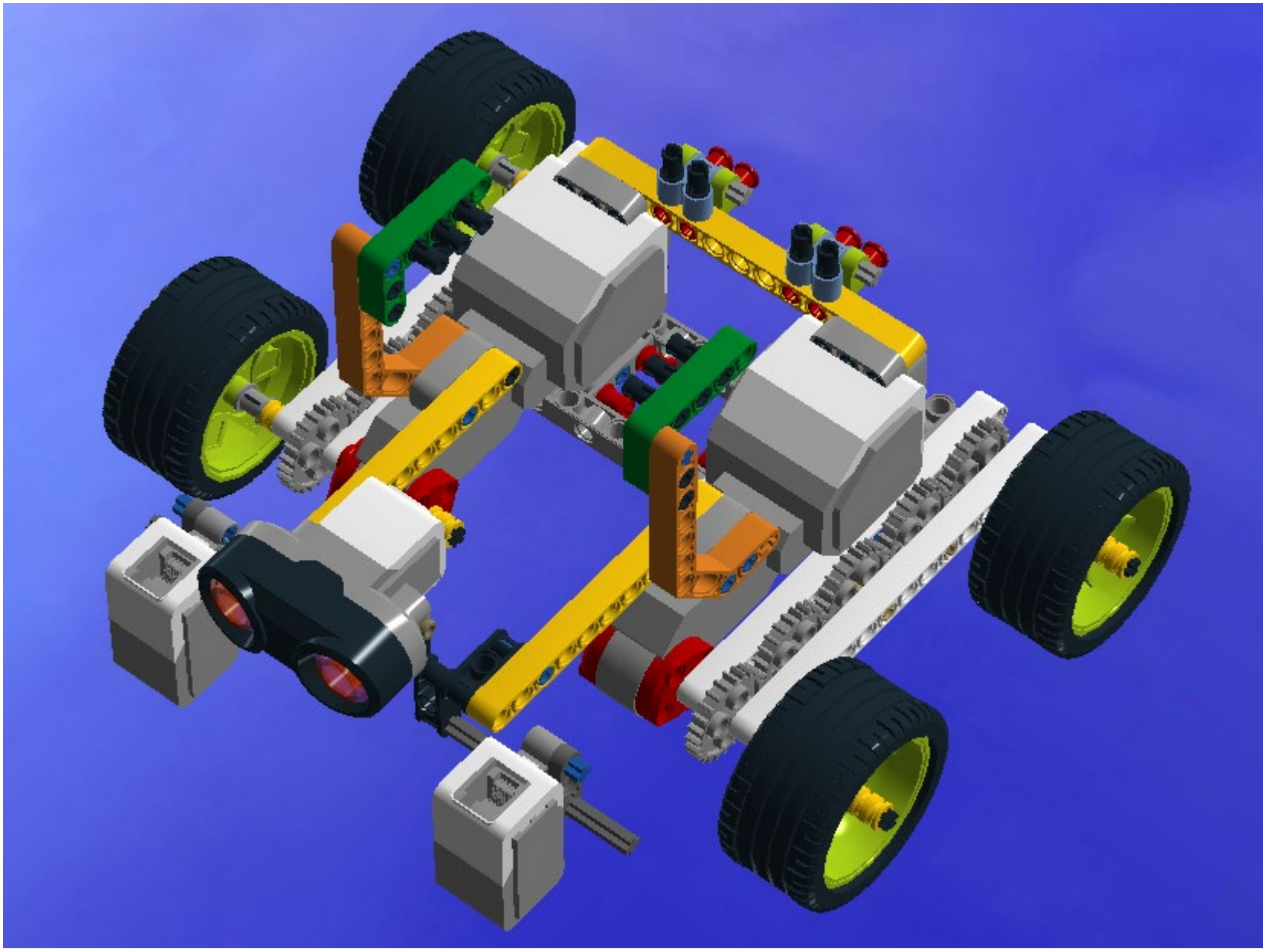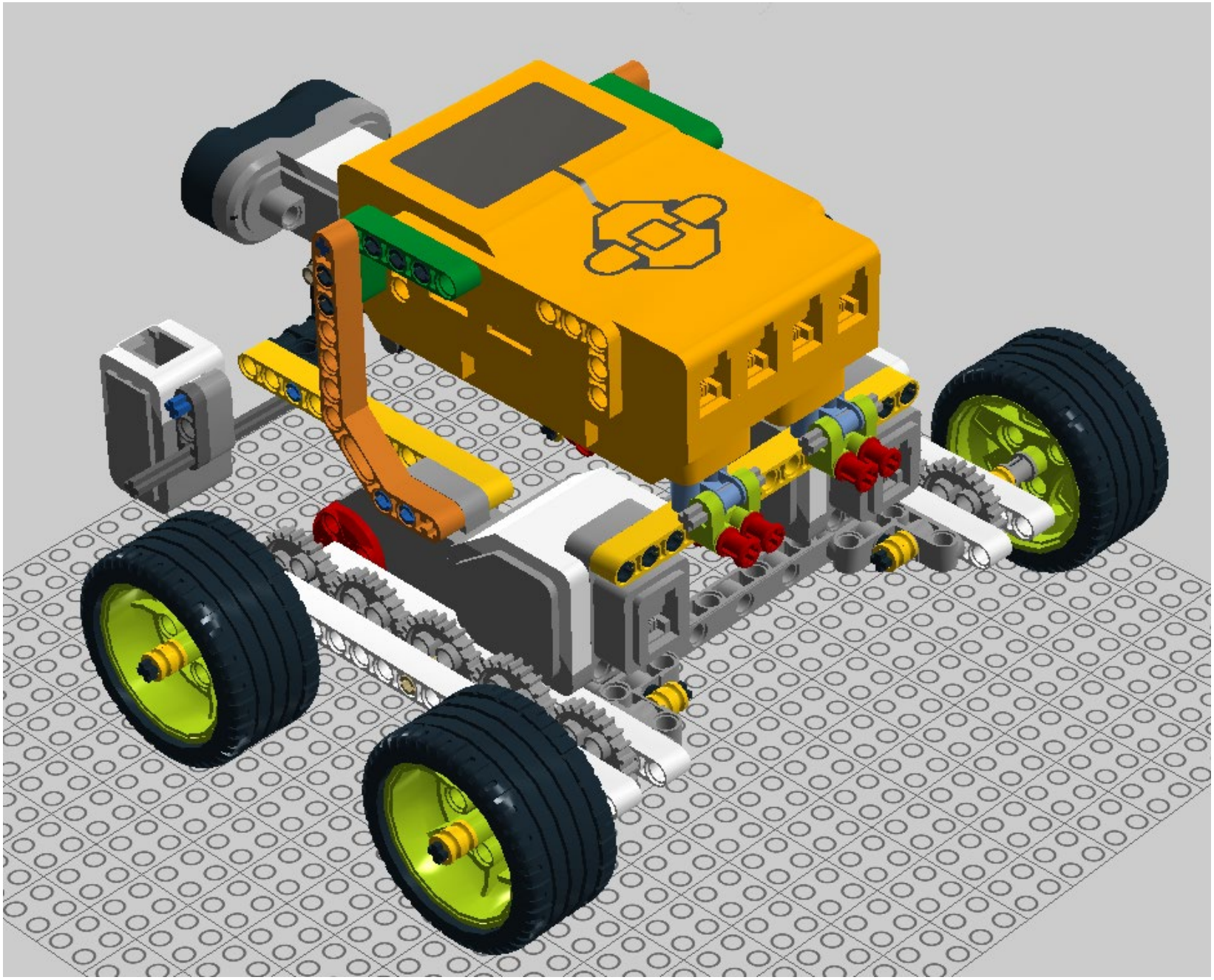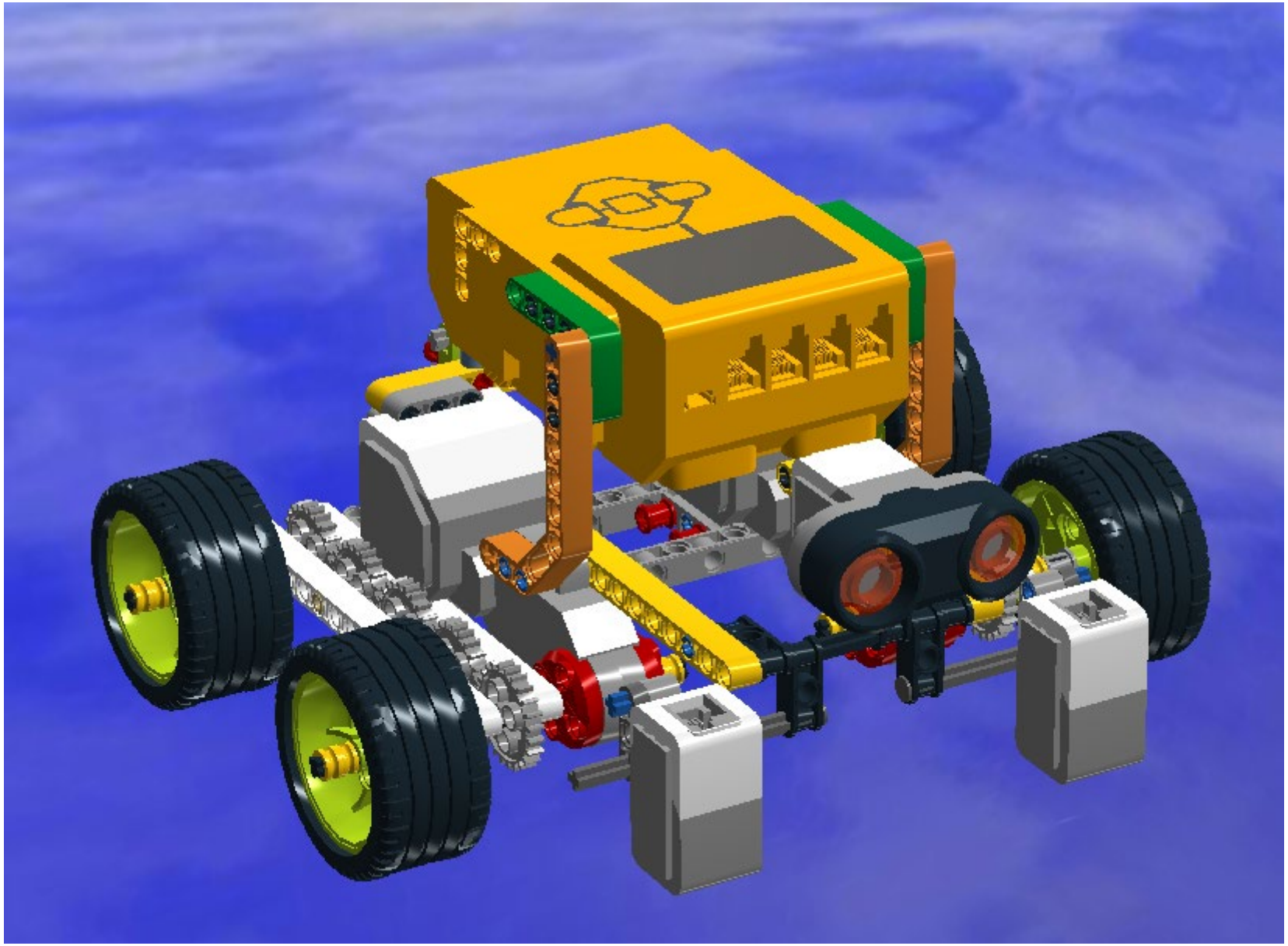
Презентация выполнена при помощи ПО Lego Digital Designer